OOGarden.com

Victoria

0025-0006

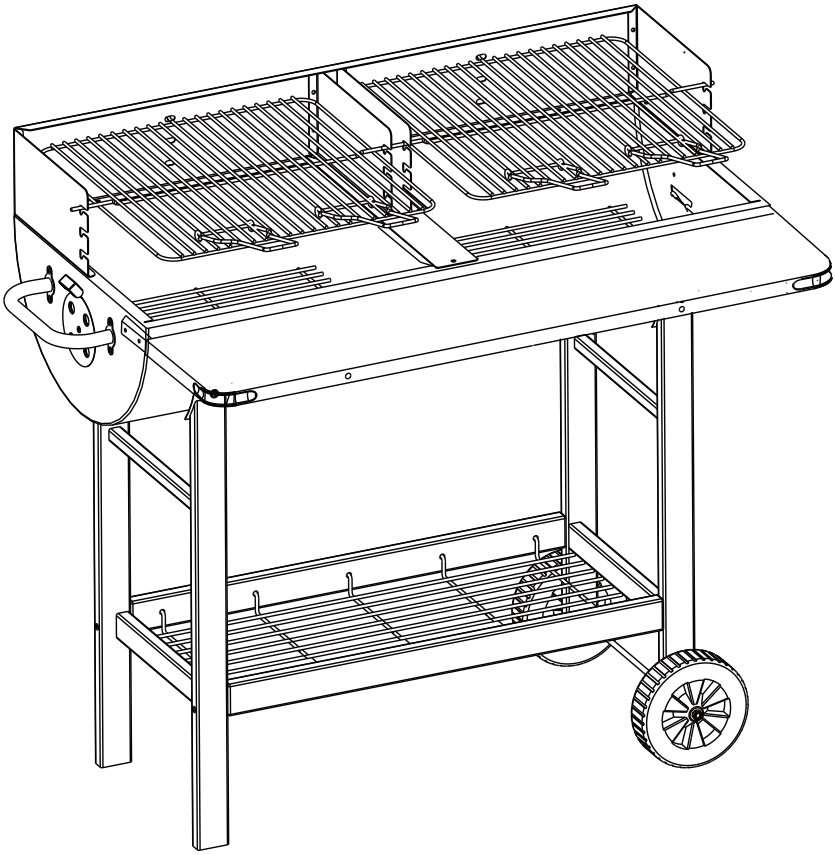

FR Notice de montage et informations à lire et à conserver

DE Gebrauchsanleitung- sorgfältig lesen und aufbewahren

CONSIGNES DE SÉCURITÉ

LE NON-RESPECT DES AVERTISSEMENTS DE CE MANUEL PEUT ENGENDRER DES BLESSURES TRES GRAVES ET/OU ENDOMMAGER L'APPAREIL.

Pour faciliter la compréhension des consignes de sécurité, les symboles suivants sont utilisés dans ce manuel :

Ce symbole 'AVERTISSEMENTS' indique les actions ou comportements pouvant conduire à une situation dangereuse ou à être en contact avec des organes dangereux qui pourraient engendrer des blessures très graves.

Description des symboles présents sur le barbecue :

	Lire le manuel avant utilisation
	Ne pas utiliser le barbecue dans un espace confiné et/ou habitable, par exemple des maisons, tentes, caravanes, camping-cars, bateaux. Risque de décès par empoisonnement au monoxyde de carbone

CONSIGNES AVANT TOUTE UTILISATION

- Placer votre barbecue dans un endroit dégagé
- Une fois allumé, ne pas laisser votre barbecue sans surveillance.
- Entre 2 usages, nettoyer votre barbecue afin que les graisses ne s'enflamment pas.
- Vérifier régulièrement votre montage.
- Le barbecue doit être installé sur un support horizontal stable avant son utilisation.
- Le barbecue doit être chauffé et le combustible doit être maintenu incandescent pendant au moins 30 minutes avant d'effectuer la première cuisson.
- Utiliser impérativement du charbon de bois, ne pas remplir la cuve à plus de 75%. L'utilisation de bûches de bois directement dans le foyer provoque une montée en température excessive qui entraînera des dégradations sur le produit non prises en compte par la garantie
- Avant de commencer la cuisson, attendre qu'une couche de cendres recouvre le combustible.
- ATTENTION! Ce barbecue va devenir très chaud : ne pas le déplacer pendant son utilisation.
- ATTENTION! Ne pas utiliser dans des locaux fermés.
- ATTENTION! Ne pas utiliser d'alcool ou d'essence pour allumer ou réactiver le feu.
- ATTENTION! Ne pas laisser le barbecue à la portée des enfants et des animaux domestiques.
- ATTENTION! Utiliser uniquement des allume-feux conformes à la norme E 1860-3.

SICHERHEITSHINWEISE UMD UMWELT

DIE NICHTBEACHTUNG DER WARNHINHEISE AUS DIESEM HANDBUCH KANN SEHR SCHWERE VERLETZUNGEN ZUR FOLGE HABEN UND/ODER DAS GERÄT BESCHÄDIGEN

Zum besseren Verstehen der Sicherheitshinweise werden in diesem Handbuch folgende Symbole verwendet:

Dieses Symbol ‘WARNUNGEN’ weist auf Handlungen oder Verhaltensweisen hin, die eine gefährliche Situation hervorrufen können bzw. durch einen Kontakt mit gefährlichen Teilen zu schweren Verletzungen führen können.

Beschreibung der auf dem Grillgerät befindlichen Symbole:

	Dieses Handbuch ist vor der Anwendung zu lesen.
	Das Grillgerät nicht in geschlossenen und/oder bewohnten Bereichen einsetzen, zum Beispiel nicht in Häusern, Zelten, Wohnwagen, Wohnmobilen oder Schiffen. Lebensgefahr durch Kohlenmonoxid-Vergiftung.

HINWEISE VOR JEDER ANWENDUNG

- Stellen Sie das Grillgerät auf einer freien Fläche auf
- Lassen Sie das Grillgerät in angezündeten Zustand nicht ohne Aufsicht.
- Das Grillgerät ist zwischen 2 Anwendungen zu reinigen, damit sich das Fett nicht entzünden kann.
- Überprüfen Sie regelmäßig Ihren Aufbau des Grills.
- Das Grillgerät ist auf waagerechtem und stabilem Untergrund aufzubauen, bevor es engesetzt wird.
- Bevor mit dem ersten Grillen begonnen wird, ist das Grillgerät aufzuheizen, mit einem mindestens 30 Minuten dauerndem Vorglühen des Brennguts.
- Verwenden Sie unbedingt Holzkohle und füllen Sie die Wanne nicht höher als 75 % des Fassungsvermögens Das direkte Verbrennen von Holzstücken im Grill verursacht einen überhöhten Temeraturanstieg, was Beschädigungen am Gerät zur Folge hat, die nicht von der Gewährleistung übernommen werden.
- Bevor Sie mit dem Grillen beginnen, warten Sie, bis sich das Brenngut mit einer Schicht Asche überzogen hat.
- VORSICHT! Dieses Grillgerät wird sehr heiß: Während des Betriebes darf es nicht fortbewegt werden.
- VORSICHT! Nicht in Innenräumen verwenden.
- VORSICHT! Verwenden Sie kein Alkohol und kein Benzin, um das Feuer anzuzünden oder zu reaktivieren.
- VORSICHT! Lassen Sie das Grillgerät nicht innerhalb der Reichweite von Kindern und Haustieren.
- VORSICHT! Setze Sie ausschließlich Anzündhilfen ein, die der Norm E 1860-3 entsprechen.

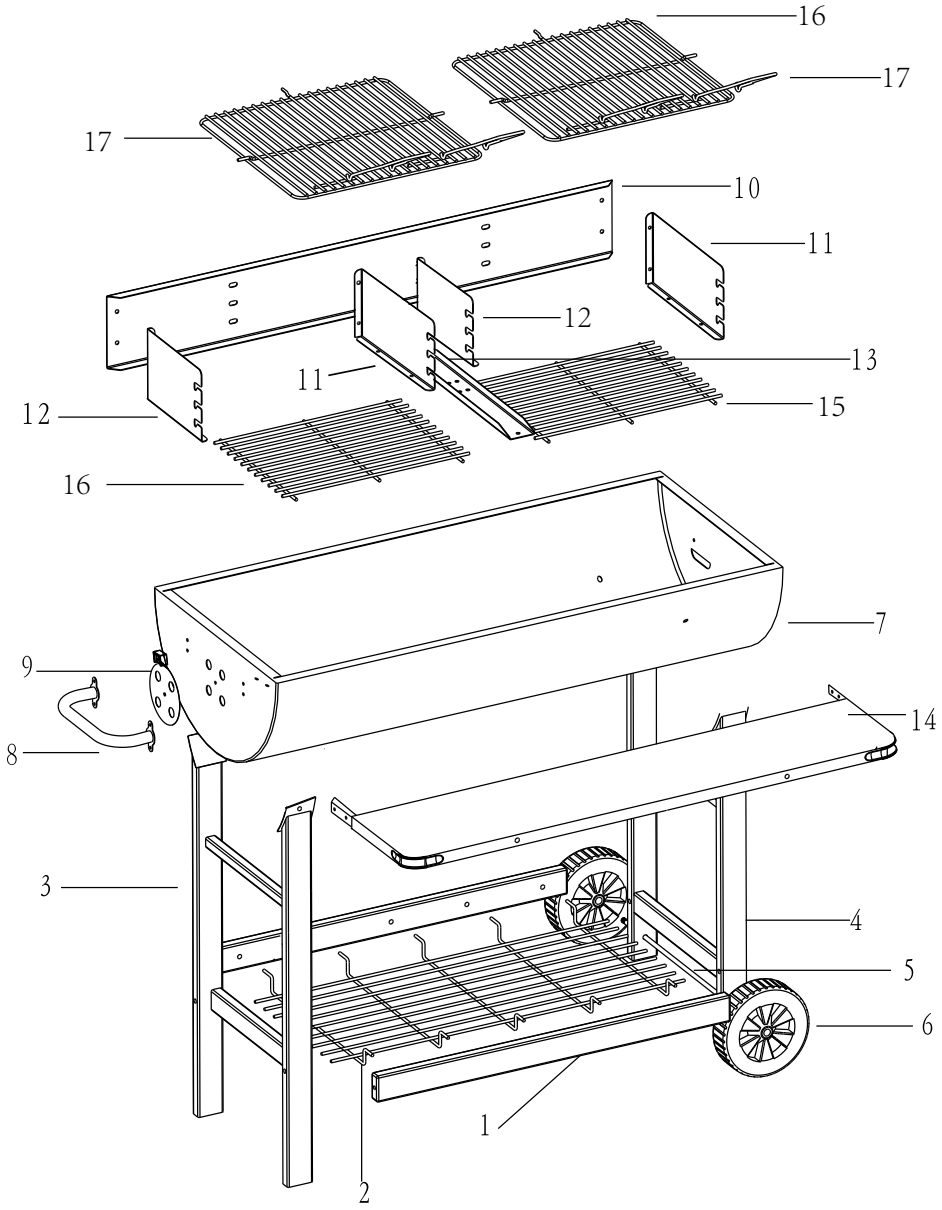
16
17
17
10
11
12
13
11
12
15
16
7
9
14
8
3
4
5
6
1
2

1		2
2		1
3		1
4		1
5		1
6		2
7		1
8		1
9		1
10		1
11		2
12		2
13		1
14		1

15		2
16		2
17		4

A	M6X60	4
B	M6X15	4
C	M6X10	4
D	M5X10	20
E	M4X10	1
F	M8	2
G	M5X15	4

1

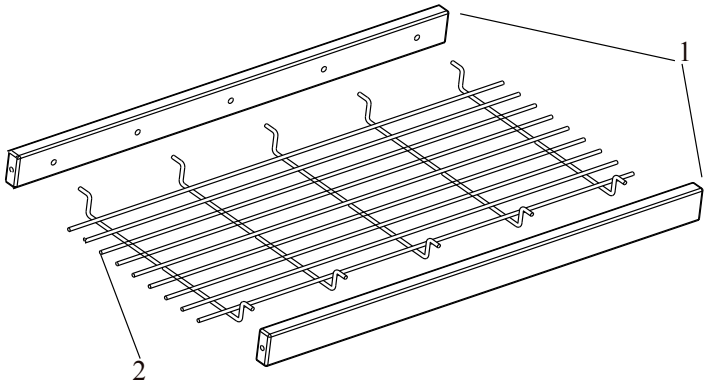

2

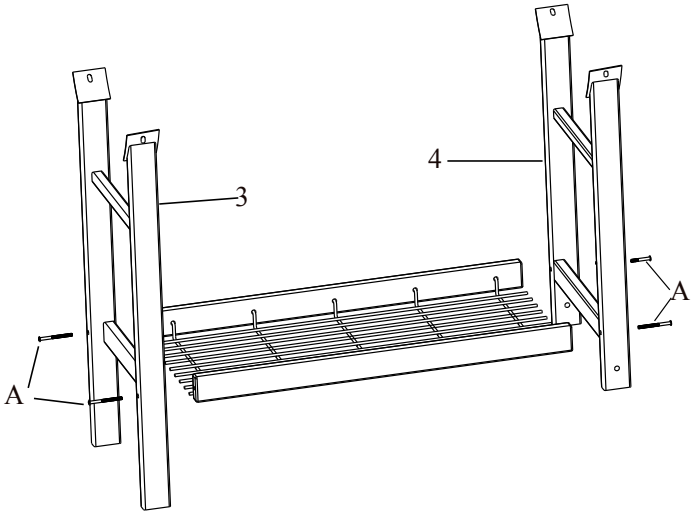

3

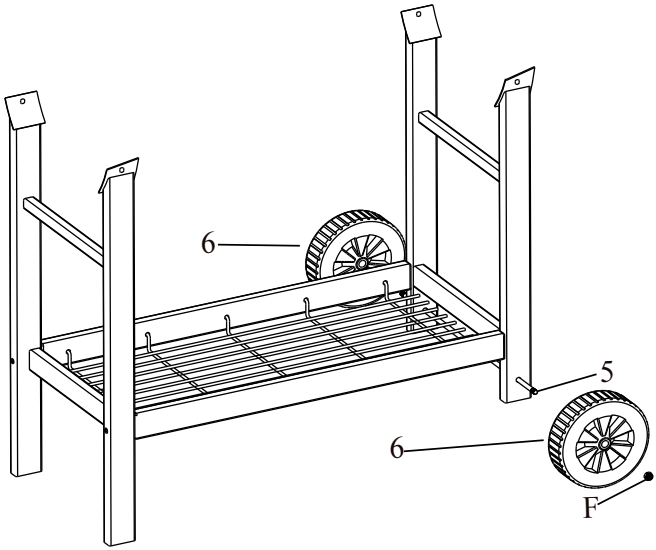

4

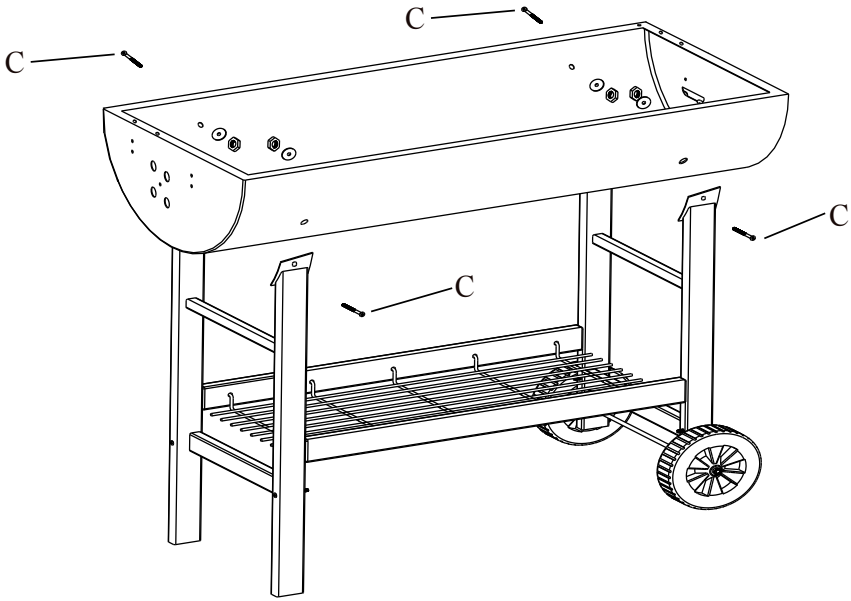

5

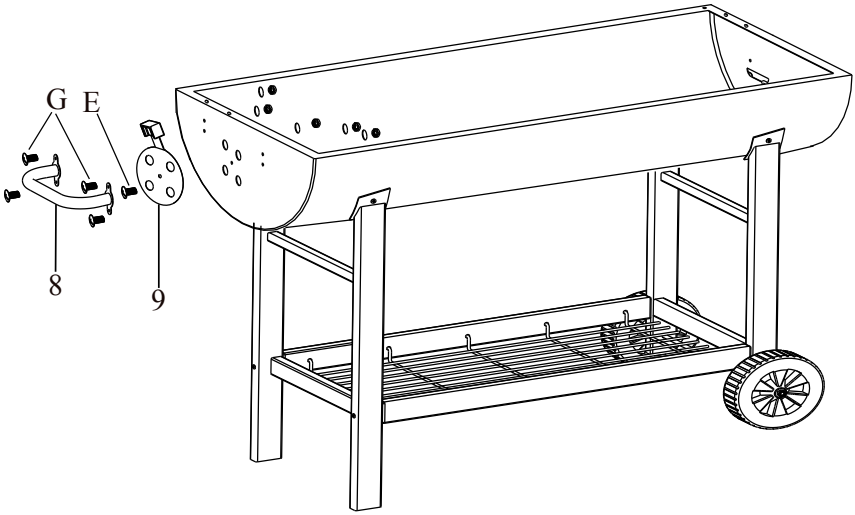

6

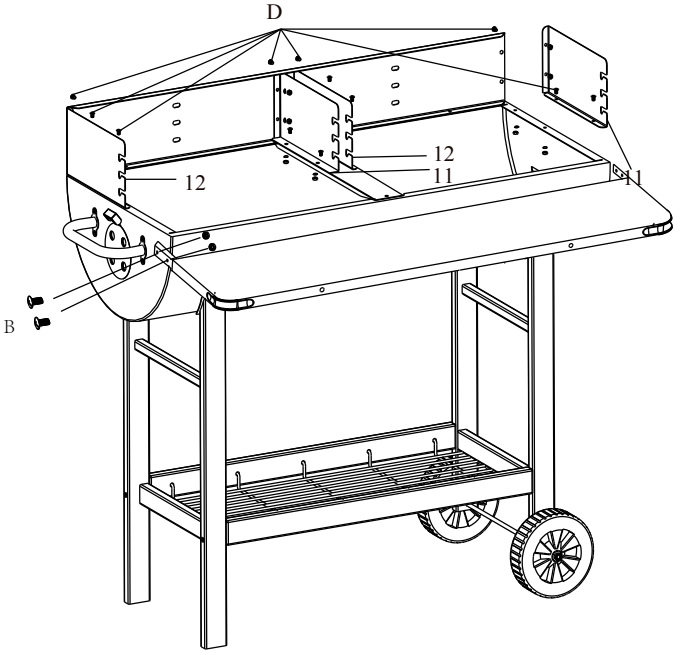

7

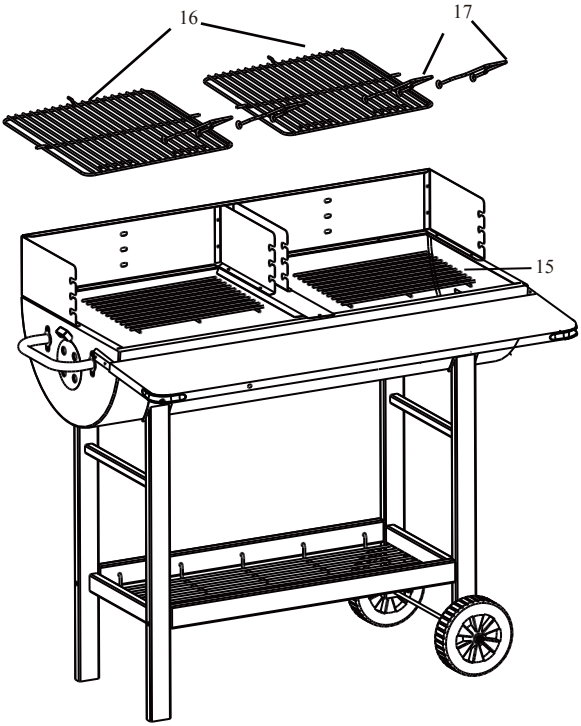

8

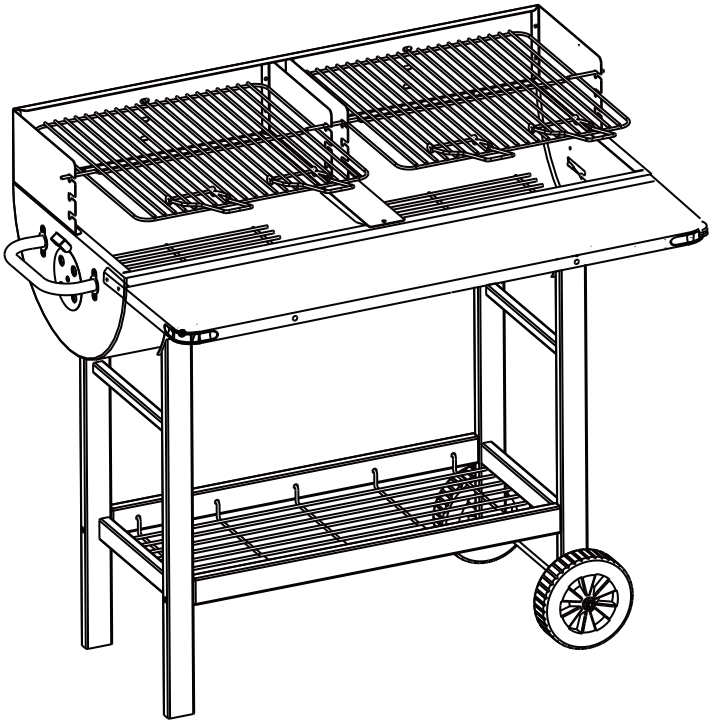

OOGarden.com

Produit importé par OOGARDEN FRANCE

FR - 01 500 AMBERIEU EN BUGEY

Produkt importiert von OOGarden Frankreich

FR - 01 500 AMBERIEU EN BUGEY