OOGarden.com

Zebulon

0436-0001 / 0436-0002 / 0436-0003 / 0436-0004 /
0436-0005 / 0436-0016

FR - Attention ! Remplacer le filet tous les 3 ans. Réservé à un usage familial et extérieur. Interdit aux enfants de moins de 3 ans.

DE - Vorsicht, es wird empfohlen, das Netz alle 3 Jahre zu wechseln.
- Ausschließlich für den privaten Gebrauch im Freien bestimmt.
- Nicht für Kinder unter 3 Jahren geeignet.

0436-0005 :

0436-0001 :

0436-0002, 0436-0003, 0436-0004 & 0436-0016 :

FR Notice de montage et informations à lire et à conserver

DE Gebrauchsanleitung- sorgfältig lesen und aufbewahren

1. FR

ATTENTION :

- Max 50 kg (0436-0005) ;
- Max 80 kg (0436-0001) ;
- Max 150 kg (0436-0002, 0436-0003, 0436-0004 et 0436-0016) ;
- le trampoline est destiné à une utilisation extérieure ;
- Le trampoline doit être monté par un adulte conformément à la notice de montage, et vérifié avant la première utilisation ;
- Un seul utilisateur à la fois. Risque de collision ;
- Toujours fermer l'ouverture du filet avant de sauter ;
- Sauter avec/sans chaussures ;
- Ne pas utiliser le tapis lorsqu'il est mouillé ;
- Vider les poches et les mains avant de sauter ;
- Toujours sauter au milieu du tapis ;
- Ne pas manger en sautant ;
- Ne pas sortir en sautant ;
- Limiter la durée d'utilisation continue (faire des pauses régulières) ;
- Ne pas utiliser en condition de vent fort et arrimer le trampoline ».
- La surveillance d'un adulte est nécessaire ;
- Pas de sauts périlleux ;
- Toujours fermer l'ouverture du filet avant de sauter ;
- Lire les instructions.

CONTACTEZ LE FOURNISSEUR SI IL MANQUE DES PIECES OU SI DES PIECES SONT DEFECTUEUSES

Avertissement: nous ne pouvons pas être tenus responsables en cas d'éventuelles blessures lors de l'utilisation du trampoline.

SEULEMENT UNE PERSONNE SUR LE TRAMPOLINE

POIDS MAXIMUM:

50 kg : 0436-0005 / 80 kg : 0436-0001
150 kg : 0436-0002 / 0436-0003 / 0436-0004 / 0436-0016

MISE EN GARDE : CONSEILS DE SECURITE GENERAUX:

Avant d'utiliser le trampoline: Veuillez lire attentivement toutes les informations de ce manuel. Comme pour le sport et autres activités il y a un risque de suivez les instructions et les consignes de sécurité suivantes.

- **En cas de doute, consultez toujours un docteur avant d'utiliser le trampoline.**
- Contrôler avant l'utilisation du trampoline si tous les boulons, la toile et la protection sont bien en place. S'il manque des pièces ou si certaines pièces sont usées, le trampoline ne doit pas être utilisé.
- **Utiliser le trampoline uniquement avec le filet de securite joint.**
- Le trampoline ne doit être utilisé que par une personne à la fois.
- **Toujours utiliser le trampoline sous la surveillance d'une tierce personne, quel que soit leur niveau de compétence d'experience de l'utilisateur.**
- Arrêtez directement de vous servir du trampoline si vous ne vous sentez pas bien ou si vous avez des douleurs aux muscles ou aux articulations. Les vertiges sont un signe de fatigue et vous devez arrêter de sauter et éventuellement vous allonger jusqu'à ce que cela aille mieux.
- Portez des vêtements appropriés lors de l'utilisation du trampoline, de préférence des vêtements de sport et des chaussettes. NE PORTEZ JAMAIS DE CHAUSSURES SUR LE TAPIS.
- Le trampoline a des ressorts qui permettent de sauter plus haut que normalement sur le sol, pensez-y et au début, ne sautez jamais trop haut.
- Pour votre sécurité et la longévité du trampoline ce mode d'emploi comprend des instructions de montage, de soin, d'entretien, des avertissements, des consignes de sécurité et des techniques. en prendre soin, son entretien, les avertissements, les règles de sécurité et les trampoline, en prendre soin, son entretien, les avertissements, les règles de sécurité et les techniques de saut correctes. C'est pourquoi tous les utilisateurs et la personne qui surveille doivent avoir lu ces instructions. Tous les utilisateurs doivent être conscients de leurs propres limites en ce qui concerne leurs compétences sur le trampoline.
- Le filet de sécurité sert à éviter de tomber du trampoline. On ne doit JAMAIS l'utiliser pour sauter, grimper ou se balancer dessus.
- Placé sur l'herbe ou un tapis de sécurité officiellement agréé pour trampolines.

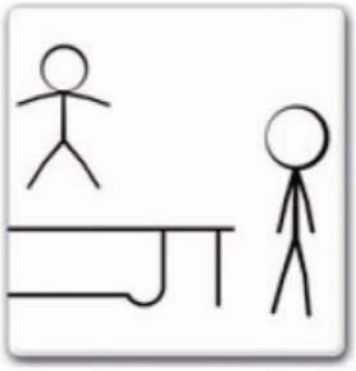

INFORMATIONS SUR L'UTILISATION DU TRAMPOLINE:

- TOUT D'ABORD vous devez vous habituer au trampoline et les sensations des rebonds lors des sauts. Votre attention doit se porter sur la technique et la position initiale de votre corps jusqu' à ce votre compétence soit sous contrôle.

- AVANT DE SAUTER PLUS HAUT vous devez d'abord apprendre la technique d'arrêt car elle aide à éviter les blessures si vous perdez le contrôle.
- Fléchissez vos genoux lors de la réception pour vous arrêter et pour amortir le saut sur le tapis. Voir l'illustration à gauche. Gardez les bras étendus pour plus d'équilibre.
- **Cette technique est utilisée pour arrêter de rebondir, par exemple en cas de fatigue, perte de contrôle, etc.**

SALTOS: NE FAITES PAS DE SALTOS (arrière ou avant) sur ce trampoline. Si cela se passe mal, vous pouvez vous réceptionner sur la tête ou le cou. Cela vous expose à un risque de fracture du dos ou du cou pouvant conduire à une paralysie ou même la mort..

OBJETS ETRANGERS : n'utilisez PAS le trampoline si des animaux, des personnes ou des objets se trouvent sous le trampoline. Cela augmente le risque de blessures. Ne tenez AUCUN objet dans la main et ne placez AUCUN objet sur le trampoline lorsqu'il est utilisé. Ne placez PAS le trampoline sous des objets comme les branches d'arbre, les fils etc., cela augmente le risque de blessures.

MAUVAIS ENTRETIEN DU TRAMPOLINE: un trampoline en mauvais état augmente le risque de blessures. Vérifiez le trampoline avant chaque utilisation, en particulier les tubes pliés, la toile déchirée ou des ressorts cassés ou mal fixés.

CONDITIONS METEO: faire attention aux prévisions météo avant d'utiliser le trampoline. Si le trampoline est mouillé vous pouvez glisser et vous blesser. En cas de vent vous pouvez aussi perdre le contrôle.

ACCES LIMITE : lorsque le trampoline n'est pas utilisé, l'échelle d'accès doit toujours être rangée hors de portée des enfants afin d'éviter que ces derniers n'utilisent le trampoline sans surveillance.

CONSEILS POUR REDUIRE LES RISQUES DE BLESSURES:

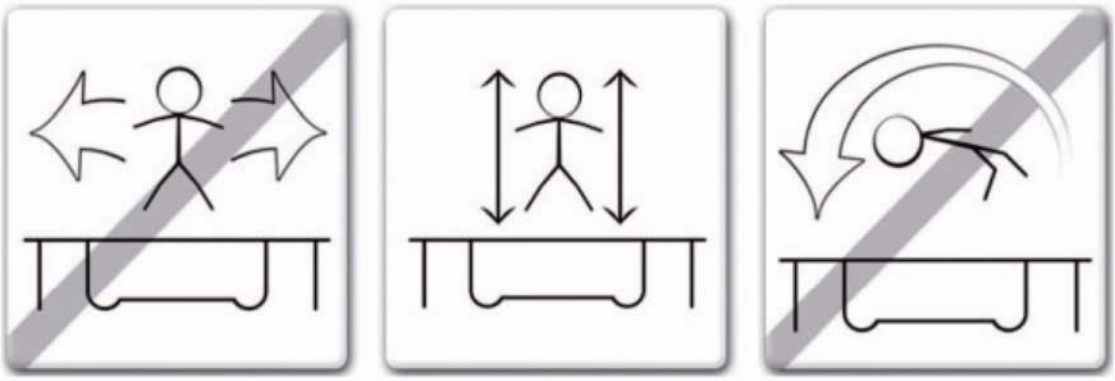

Pour réduire les risques d'accident les UTILISATEURS DE TRAMPOLINE doivent:

- Toujours avoir le plein contrôle sur leurs sauts et sur la position de leur corps.
- Ne pas essayer de faire des sauts trop difficiles qui sont au dessus de leur niveau de compétence.
- Maîtriser les sauts en sautant et en se réceptionnant au milieu du trampoline.
- Toujours sauter verticalement et jamais rebondir dans la direction des ressorts.
- Toujours contacter un instructeur spécialisé en saut de trampoline avant d'essayer d'autres sauts que ceux de la technique de base.

Pour réduire les risques d'accident la PERSONNE QUI SURVEILLE doit:

- Connaître parfaitement toutes les règles de sécurité et les faire respecter.
- Pour la sécurité des utilisateurs du trampoline les informer de ce qu'ils font bien ou pas bien.
- Bien informer l'utilisateur du trampoline de toutes les consignes de sécurité.

IMPORTANT: Si il n'est pas possible de surveiller le trampoline, on doit trouver une méthode pour sécuriser le trampoline afin d'éviter qu'il ne soit utilisé sans surveillance.

TRAMPOLINE : CONSIGNES DE SÉCURITÉ

PRECAUTIONS A PRENDRE LORS DE L'UTILISATION DU TRAMPOLINE

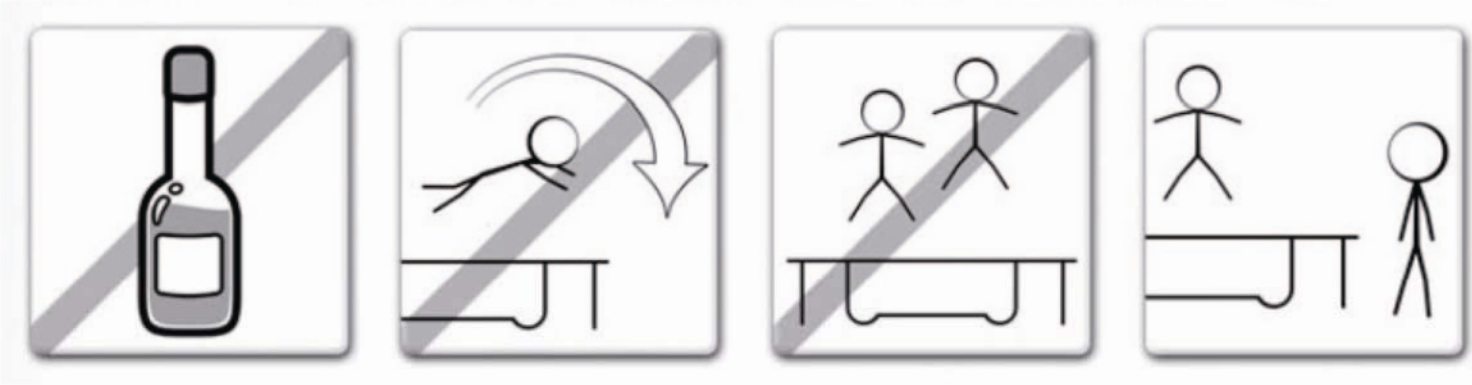

- Ne pas utiliser le trampoline sous l'emprise de l'alcool ou de la drogue.
- Monter et descendre du trampoline avec prudence. Ne jamais sauter du trampoline et ne jamais sauter du trampoline pour sauter sur un autre objet.
- Apprendre et répéter les techniques de base et maîtriser tous les types de sauts avant de faire des exercices plus difficiles.
- Fléchir les genoux lors de la réception sur la toile pour arrêter de rebondir.
- Gardez toujours le contrôle lorsque vous rebondissez sur le trampoline. Un saut maîtrisé est lorsque le point de départ et de réception est le même. En cas de perte de contrôle, arrêtez directement de rebondir.
- Ne pas sauter ou bondir trop haut ni trop longtemps. Toujours fixer la toile pour maintenir le contrôle. Si vous ne le faites pas, vous pouvez perdre votre équilibre.
- Le trampoline ne doit être utilisé que par une personne à la fois.

INSTRUCTIONS DE SECURITE POUR LES PERSONNES QUI SURVEILLENT LE TRAMPOLINE

IMPORTANT: Vous devez prendre connaissance des sauts de base et des règles de sécurité. Pour éviter ou réduire les risques de blessures toutes les règles de sécurité doivent être respectées et les nouveaux utilisateurs doivent d'abord apprendre les techniques de base avant d'effectuer des exercices plus difficiles.

- TOUS LES UTILISATEURS doivent être sous surveillance, quel que soit leur niveau de compétence ou leur age .
- Ne jamais utiliser le trampoline lorsqu'il est mouillé, endommagé, sale ou usé. Il faut contrôler le trampoline avant toute utilisation.
- Eloignez tous les objets près du trampoline qui pourraient gêner son utilisation. Faites attention aux objets qui se trouvent au-dessus, en dessous ou près du trampoline.
- Le trampoline doit toujours être sécurisé pour éviter qu'il ne soit utilisé sans surveillance et sans autorisation.

ACCIDENTS : CLASSIFICATION & CONDITIONS

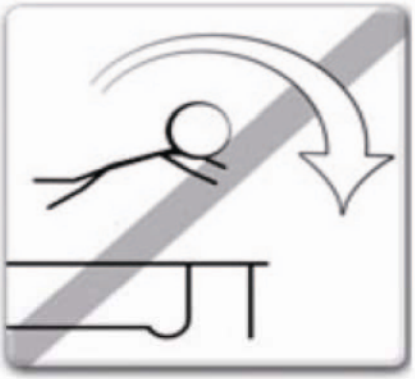

MONTER ET DESCENDRE:
Faites très attention lorsque vous montez ou vous descendez du trampoline. Ne montez PAS sur le trampoline en accrochant le tapis de protection, ne marchez pas sur les ressorts ou en sautant d'un autre objet sur le tapis (p.ex. de l'échelle, d'un toit ou d'un balcon). Cela est extrêmement dangereux. Ne redescendez pas du trampoline en sautant sur le sol. Les petits enfants doivent être aidés pour accéder et descendre du trampoline.

USAGE D'ALCOOL OU DE DROGUE:
Ne pas consommer d'alcool ou de drogue (y compris les médicaments qui peuvent affecter la coordination) pendant l'utilisation du trampoline. Cela est extrêmement dangereux car cela peut influencer votre capacité d'évaluation, votre temps de réaction ou votre coordination physique globale.

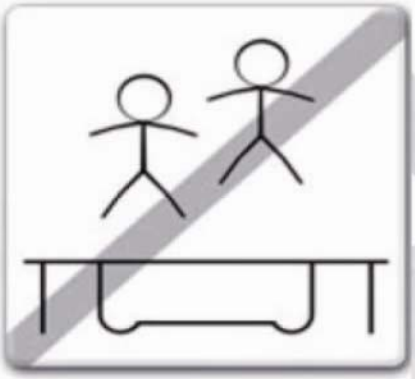

PLUSIEURS UTILISATEURS:
Plusieurs utilisateurs (plus d'une personne à la fois sur le trampoline) augmentent les risques de blessure. Les blessures peuvent survenir si vous tombez du trampoline, si vous perdez le contrôle, si vous vous cognez contre une autre personne ou si vous tombez sur les ressorts.

TOMBER SUR LES RESSORTS:
Restez au CENTRE du tapis pendant l'utilisation du trampoline. Cela diminue le risque de blessure suite à un atterrissage sur le cadre des ressorts. Ne JAMAIS enlever la protection qui est sur les ressorts. Ne JAMAIS sauter directement sur la protection recouvrant les ressorts car elle n'est pas faite pour supporter le poids d'une personne.

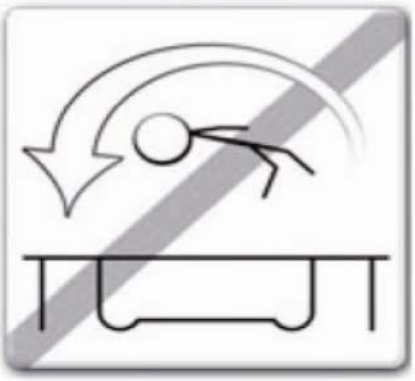

PERTE DE CONTROLE:
Ne PAS tenter de figures compliquées avant de maîtriser les techniques de base. Si vous ne suivez pas cette directive, vous augmentez le risque de blessure.

TECHNIQUES TRAMPOLINE:

CONNAISSANCES DE BASE

CONNAISSANCE DE BASE 1: Saut de base

- Position de départ debout, avec les pieds de la largeur des épaules, la tête droite et les yeux fixent le tapis du trampoline.
- Elancez les bras vers l'avant et vers le haut au dessus de votre tête en effectuant un mouvement circulaire.
- Positionnez vos bras et vos pieds dans la position « À mi-hauteur » et pointez vos orteils.
- Réception sur le tapis avec les pieds écartés à la largeur des épaules (comme celle de la position de départ).
- Commencez le prochain saut lorsque vous maîtrisez ce premier saut.

CONNAISSANCE DE BASE 2: Le saut genoux

- Commencez avec un saut de base faible (voir CONNAISSANCE DE BASE 1).
- Réception sur les genoux de la largeur des épaules, gardez le dos droit, et placez les bras sur le côté ou vers l'avant pour rester en équilibre.
- Ressautez dans la position de base en utilisant le moment du saut en élançant les bras au dessus de la tête.
- Lorsque vous maîtrisez ce saut, essayez de sauter un peu plus haut mais ne perdez jamais le contrôle de votre hauteur.

CONNAISSANCE DE BASE 3: Saut assis

- Commencez avec un saut de base (connaissance de base 1) dans la position normale.
- Réception avec les jambes droit devant vous avec les bras le long de vos hanches et avec le dos droit.
- Aidez le moment du saut en poussant avec vos mains pour vous retrouver en position debout.
- Lorsque vous maîtrisez ce saut, essayez de sauter un peu plus haut mais ne perdez jamais le contrôle de votre hauteur.

IMPORTANT : Avant d'essayer des sauts plus difficiles, contacter un instructeur spécialisé en saut de trampoline pour assurer le niveau de sécurité le plus élevé possible

TECHNIQUES TRAMPOLINE:

CONNAISSANCE AVANCEE

CONNAISSANCE AVANCEE 1: Le saut de base

- Commencez avec un saut de base (connaissance de base 1) dans la position normale.
- Réception sur les mains et les genoux et garder le dos parallèle au tapis et avec les mains et les jambes de la largeur des épaules.
- Pousser sur les mains au moment du saut pour se retrouver en position debout.
- Lorsque vous maîtrisez ce saut, essayez de sauter un peu plus haut mais ne perdez jamais le contrôle de votre hauteur.

CONNAISSANCE AVANCEE 2: SAUT SUR LES MAINS ET GENOUX PUIS UN SAUT SUR LE VENTRE

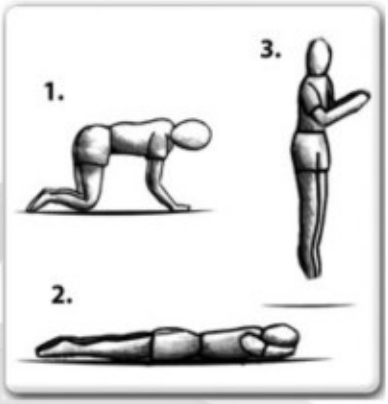

- Réception sur les mains et les genoux et garder le dos parallèle au tapis et avec les mains et les jambes de la largeur des épaules.
- Garder le dos parallèle au tapis, les jambes tendues derrière vous et pliez vos bras devant votre visage pour la réception sur le tapis en position allongée.
- Faites en sorte que lors de la réception, votre corps entier touche le tapis en même temps.
- Poussez sur vos mains pour vous retrouver en position debout.
- Lorsque vous maîtrisez ce saut, essayez de sauter un peu plus haut mais ne perdez jamais le contrôle de votre hauteur.

CONNAISSANCE AVANCEE 3: Le saut sur le ventre

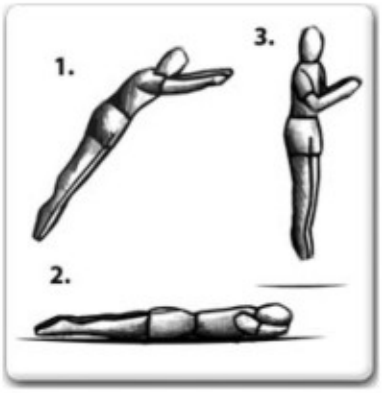

- Commencez avec un saut de base (connaissance de base 1) dans la position normale.
- Garder le dos parallèle au tapis, les jambes tendues derrière vous et pliez vos bras devant votre visage pour la réception sur le tapis en position allongée.
- Faites en sorte que lors de la réception, votre corps entier touche le tapis en même
- Poussez sur vos mains pour vous retrouver en position debout.
- Lorsque vous maîtrisez ce saut, essayez de sauter un peu plus haut mais ne perdez jamais le contrôle de votre hauteur.

IMPORTANT: Avant d'essayer des techniques de sauts plus difficiles, contacter d'abord un instructeur spécialisé et enregistré.

MONTAGE DU TRAMPOLINE:

INSTALLATION PAR ETAPES

LE MONTAGE DOIT ÊTRE SEULEMENT EFFECTUÉ PAR DES PERSONNES ADULTES!!

- Pour assembler ce trampoline vous n'avez besoin que du crochet pour ressort qui est livré avec le produit.
- Si le trampoline n'est pas utilisé pendant une longue période, il peut être facilement démonté et stocké.
- **Veuillez lire les instructions de montage attentivement avant de commencer l'assemblage.**
- Veuillez vous référer au tableau avec les numéros de pièces détaches et les descriptions. Les instructions de montage se réfèrent à ces numéros et descriptions.
- Contrôlez si vous avez bien toutes les pièces détachées nécessaires. Si des pièces manquent, contactez le fournisseur.
- **Utilisez des gants pendant le montage afin d'éviter les blessures. Pour le montage, faites en sorte d'avoir suffisamment de place et que l'endroit soit propre et sec.**

LISTE DE PIECES DETACHEES:

TRAMPOLINES AVEC 3 OU 4 PIEDS:

No de référence	No de pièce.	Description	Quantité	183 cm	244 cm	305 cm	366 cm	427 cm	488 cm
1	TR800	Tapis de trampoline, Avec anneaux en V	pièces	1	1	1	1	1	1
2	TR801	Protection ressorts	pièces	1	1	1	1	1	1
3	TR802	Rail supérieur avec embouts s pour les pieds	pièces	6	6	6 or 8	8	8	12
4	TR803	Base du pied	pièces	3	3	3 or 4	4	4	6
5	TR804	Rallonge verticale pied	pièces	0	0 or 6	6 or 8	8	8	12
6	TR805	Ressorts	pièces	Voir instructions sur couverture					
7	TR806	Carte consignes de sécurité	pièces	1	1	1	1	1	1
8	TR807	Crochet à ressort	pièces	1	1	1	1	1	1

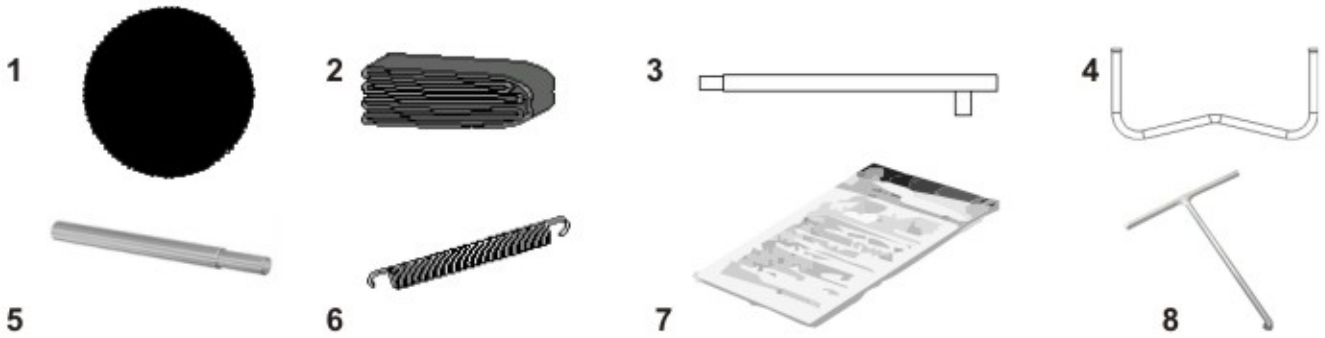

Ci-joint sont les spécifications et les caractéristiques des produits actuels. Sans avertissement préalable, nous pouvons effectuer des changements au niveau de l'équipement, la disponibilité, les caractéristiques et les spécifications.

L'ARMATURE:

Vérifiez que vous avez bien toutes les pièces en utilisant la liste de pièces détachées qui se trouve sur l'autre page. Contrôlez d'abord quel format de trampoline vous avez acheté puis utilisez les schémas suivants. Tous les rails supérieurs avec embouts pour les pieds sont des pièces universelles qui s'assemblent d'une seule façon.
Pour raccorder les pièces vous glissez simplement la partie mince d'un tube dans l'élément avec une plus grosse ouverture. Les raccords sont appelés “points de jonction”.

6ft Trampoline (3 pieds)

8ft, 10ft Trampoline (3 pieds)

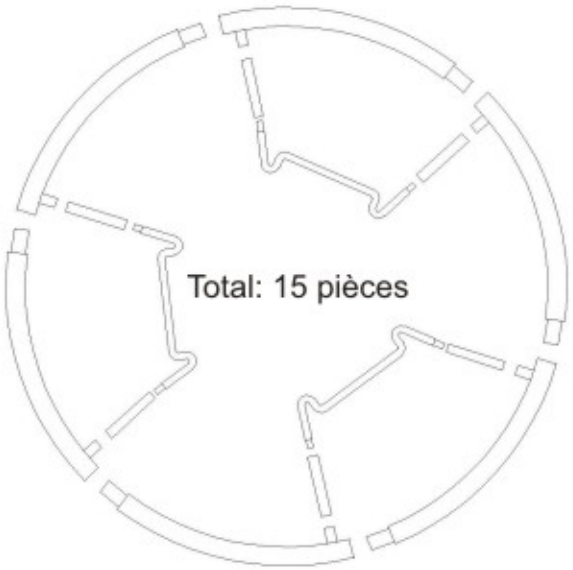

10ft, 12ft, 13ft, 14ft Trampoline (4 pieds)

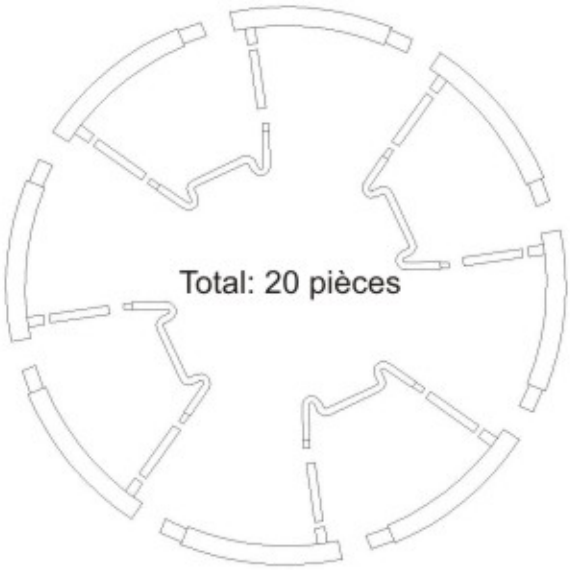

10ft, 12ft, 13ft, 14ft, 15ft Trampoline (5 pieds)

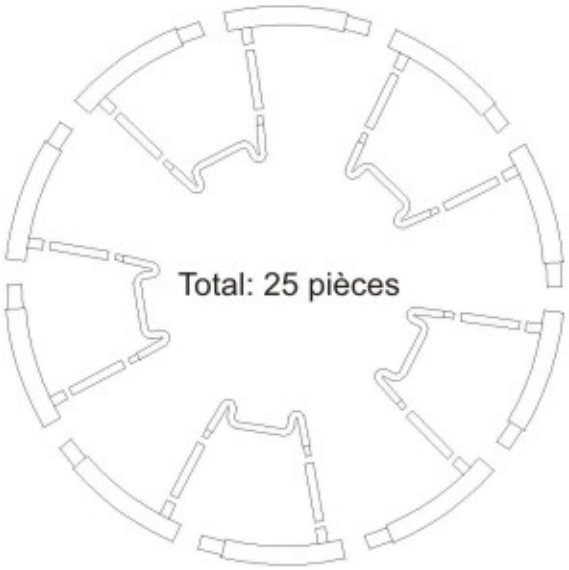

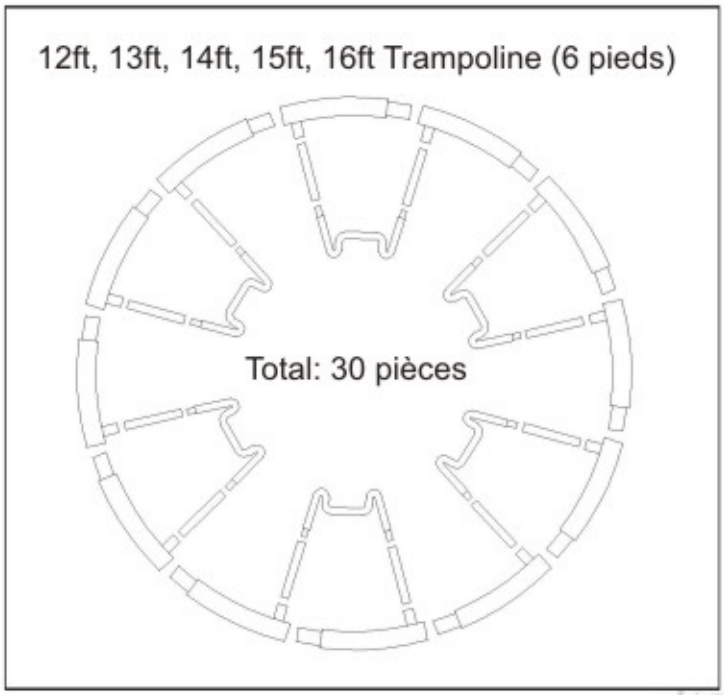

ETAPE 1: Montage des supports

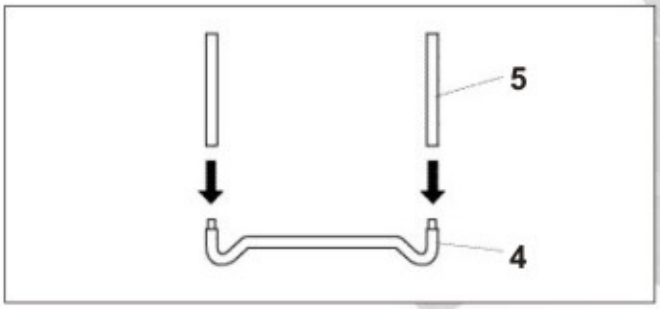

Enfoncez toutes les rallonges verticales de pieds (5) dans les bases de pieds (4) comme sur l'illustration.

ETAPE 2: Montage du rail supérieur

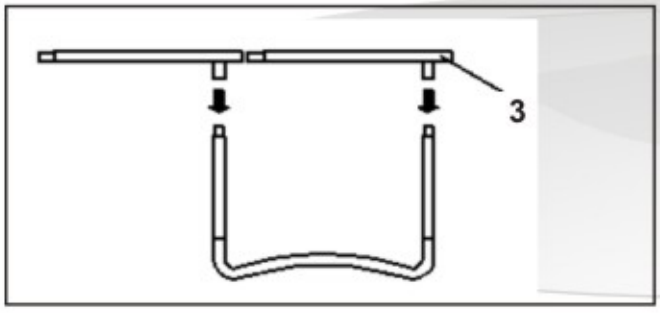

Pour effectuer cette opération, un minimum de deux personnes est nécessaire. L'un maintient le support pieds assemblé de l'étape 1 en position verticale et enfonce dans le rail supérieur avec embouts (3) dans la rallonge verticale du pied du support. L'autre maintient l'autre côté et effectue la même opération dans l'autre support comme indiqué sur l'illustration.
Vous obtenez ainsi 2 supports pieds qui sont fixés par les barres des rails supérieurs.

ETAPE 3: Montage de charpente

Apres l'ETAPE 2 l'état du montage est comme indiqué sur la figure 5. Montez maintenant avec deux personnes le reste et vous obtenez le resultat indiqué sur la figure 6.

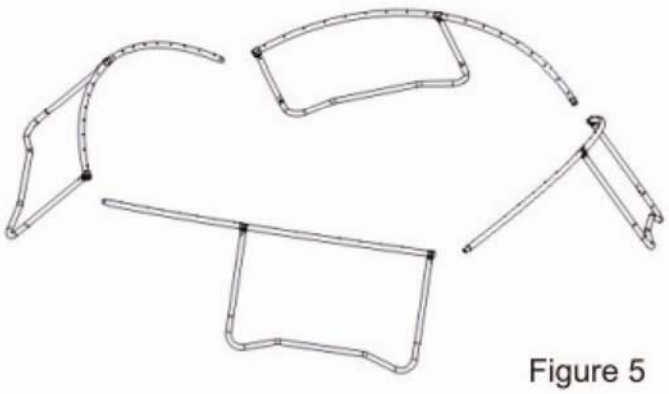

Figure 5

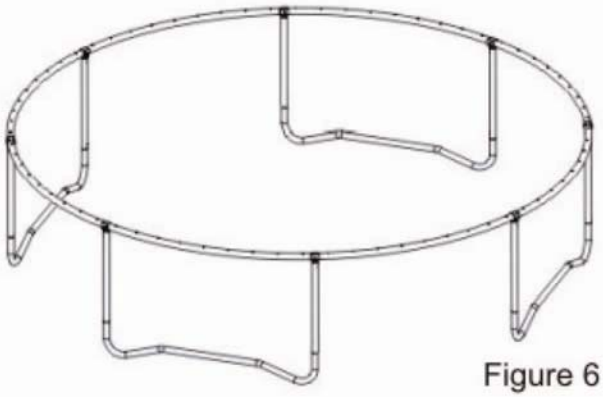

Figure 6

ETAPE 4: Assemblage du tapis de trampoline

AVERTISSEMENT : Lors du montage des ressorts vous risquez de vous pincer aux points de jonction car le trampoline est tendu. C'est pourquoi vous devez faire bien attention lorsque vous fixez les ressorts au tapis du trampoline. Pour ce faire, il vous faudra l'aide de une ou plusieurs autres personnes.

Placez le “Tapis du trampoline” dans l'armature sur le sol comme indiqué sur l'illustration ci-dessus.

ETAPE 5: Fixer les ressorts au tapis du trampoline

Montez les ressorts comme indiqué sur l'illustration à droite, pour pouvoir tirer sur le tapis du trampoline dans les quatre directions.

L'illustration à droite vous montre les emplacements des ressorts pour pouvoir mettre le tapis en place. Voir le tableau pour l'emplacement des ressorts des différents formats de trampolines.

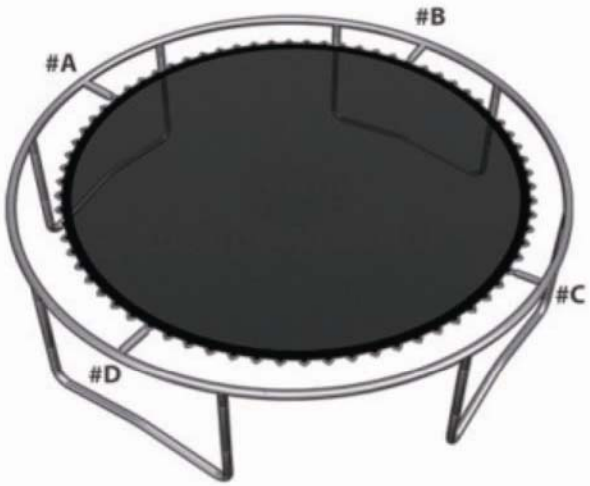

Dimensions du trampoline	#A	#B	#C	#D
244cm	1	12	24	36
305cm	1	14	28	42
365cm	1	18	36	54
396cm	1	20	40	60
426cm	1	22	44	66
457cm	1	25	50	75
488cm	1	27	54	81

UTILISER LE CROCHET A RESSORT:

Attachez d'abord une extrémité du ressort dans la boucle du tapis de trampoline puis utilisez le crochet à ressort à l'autre extrémité du ressort pour le fixer (voir illustration à droite).

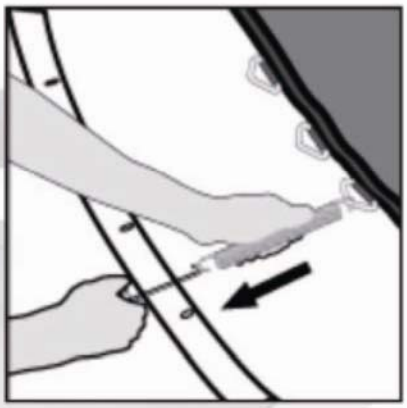

Tirez sur le crochet à ressort jusqu'à ce que le ressort puisse être fixé. Recommencez cette opération jusqu'à ce que tous les ressorts soient accrochés.

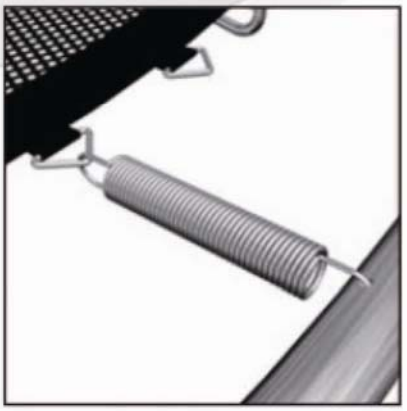

AVERTISSEMENT !!: Lors du montage des ressorts, faites très attention à vos mains et aux autres parties de votre corps en rapport aux risques de pincements.

ETAPE 6: Fixer la carte de sécurité

Fixez avec l'attache la carte de sécurité (7) au trampoline. L'attache doit s'enrouler autour du joint de l'armature verticale et du rail supérieur pour éviter qu'elle ne bouge.

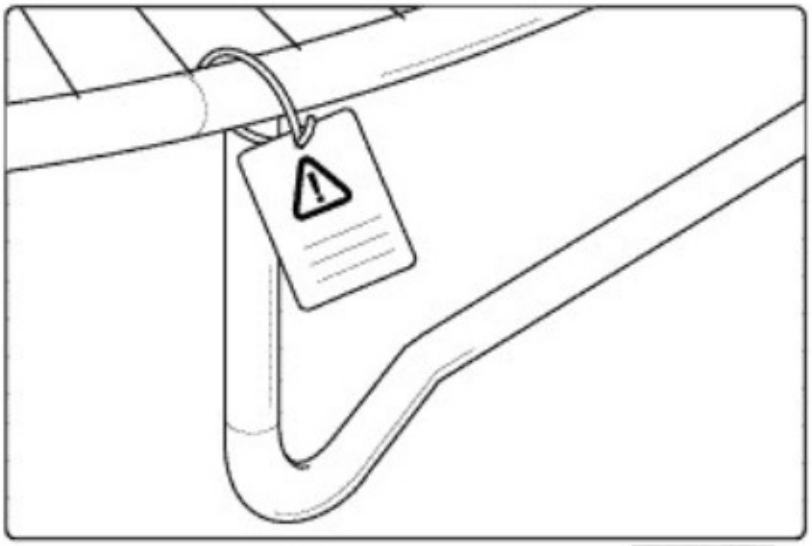

ETAPE 7: Monter la protection des ressorts

A.
Placez la protection des ressorts (2) sur le trampoline de manière à ce que les ressorts et l'armature en acier soient recouverts.
Contrôlez que la protection couvre toutes les pièces métalliques.

B.
Attachez la bande du côté intérieur de la protection à V.

C.
Choisissez votre modèle de protection.

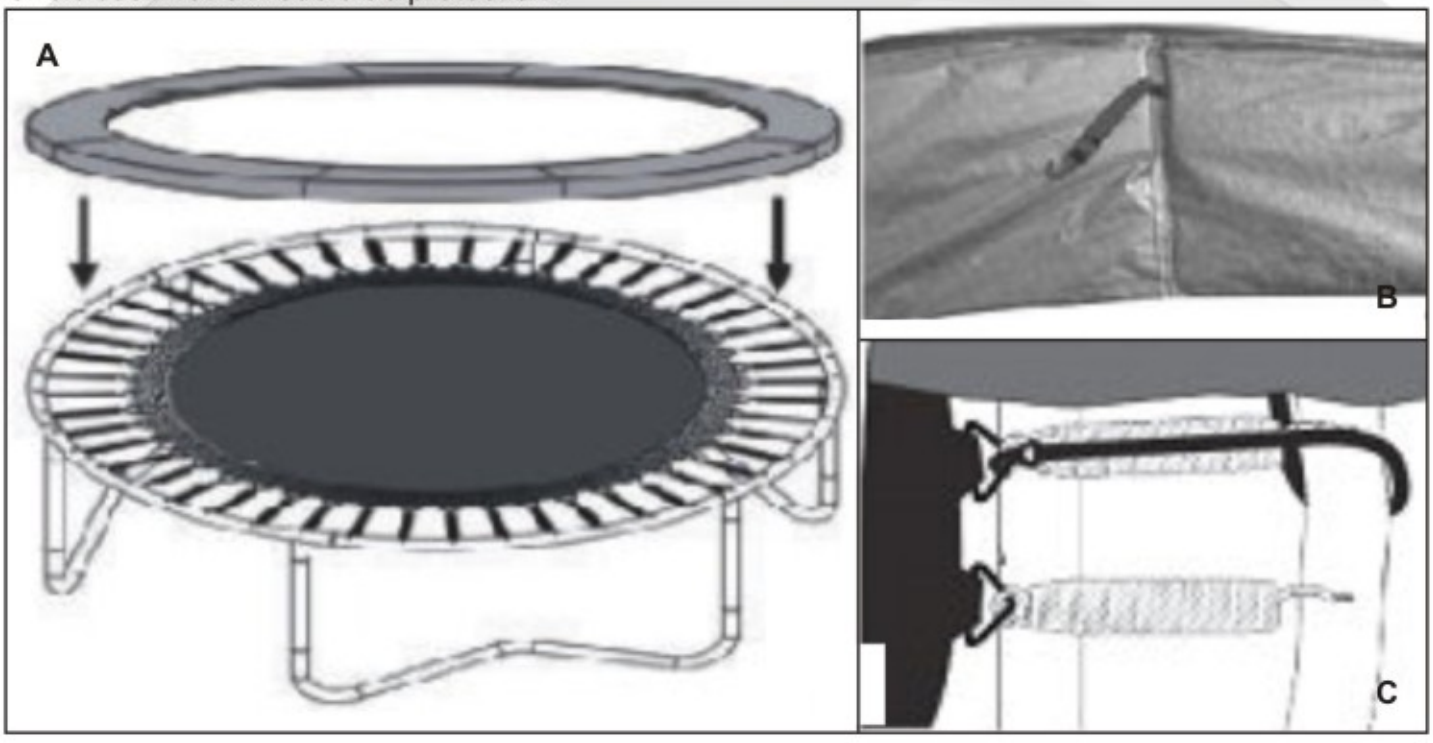

SOINS ET ENTRETIEN:

Ce trampoline a été conçu et fabriqué avec des matières de qualité et un savoir-faire professionnel. Avec un bon entretien les risques de blessures sont moindres et le trampoline restera en bon état plus longtemps. Veuillez suivre les directives ci-dessous :

Ce trampoline est conçu pour résister à un poids et un usage spécifiques. Assurez-vous qu'une personne à la fois utilise le trampoline. Cette personne ne doit pas peser plus de 100 kg. Les sauteurs doivent porter des chaussettes ou des chaussures de gymnastique ou avoir les pieds nus pour utiliser le trampoline. Ne portez PAS de chaussures de ville ou de tennis. Pour éviter les dégâts, n'autorisez pas les animaux de compagnie à monter sur le tapis. Enlevez tous les objets tranchants de vos vêtements avant de sauter. Les objets tranchants doivent toujours être tenus éloignés du trampoline.

Contrôlez toujours le trampoline avant chaque utilisation à la recherche de traces d'usure, de pièces endommagées ou manquantes. Le risque de blessures peut augmenter dans certaines situations. Veuillez donc faire attention à :

- Trous ou déchirures dans le tapis du trampoline
- Tapis de trampoline détendu
- Coutures relâchées ou tout autre type de détérioration du tapis
- Pièces d'armature pliées ou cassées, comme les pieds
- Ressorts cassés, manquants ou endommagés
- Protection des ressorts endommagée, manquante ou mal fixée
- Toutes sortes d'objets saillants (en particulier les objets pointus) sur l'armature, les ressorts ou le tapis

SI VOUS CONSTATEZ UN DES POINTS PRECEDENTS, OU SI VOUS PENSEZ QU'UN UTILISATEUR PEUT SE BLESSER, DEMONTEZ LE TRAMPOLINE OU EMPECHEZ SON UTILISATION JUSQU'A CE QUE CETTE SITUATION SOIT RESOLUE.

CONDITIONS DU VENT:

En cas de vent violent, le trampoline peut se renverser. Si vous vous attendez à beaucoup de vent, vous devez déplacer le trampoline dans un endroit abrité ou le démonter. Une autre solution est d'attacher le rail supérieur rond du trampoline avec des cordes et des piquets dans le sol. Vous devez utiliser au moins trois (3) arrimages. Ne fixez pas seulement les pieds du trampoline au sol car ils peuvent se détacher des supports de l'armature.

DEPLACER LE TRAMPOLINE:

Déplacez toujours le trampoline avec deux personnes. Tous les points de raccord doivent être fermement enveloppés d'un ruban résistant aux intempéries. Ainsi l'armature restera intacte pendant le déplacement et cela empêchera les points de raccord de se séparer. Lorsque vous déplacez le trampoline, soulevez-le légèrement du sol et tenez-le à l'horizontale. Pour tout autre sorte de déplacement, vous devez démonter le trampoline.

CONTACTEZ LE FOURNISSEUR SI IL MANQUE DES PIECES OU SI DES PIECES SONT DEFECTUEUSES

Avertissement: nous ne pouvons pas être tenus responsable en cas d'éventuelles blessures lors de l'utilisation de filet du responsables

INSTRUCTIONS D'ASSEMBLAGE DU FILET DE SÉCURITÉ:

1. LA LISTE DE PIÈCES:

Numéro de référence	Désignation	Unité	183 / 244 cm	305 / 366 / 427 cm	488 cm
1	Tube A	pièces	6	8	12
2	Tube B	pièces	6	8	12
3	Pièce d'écartement	pièces	12	16	24
4	Rondelle courbée	pièces	12	16	24
5	Boulon	pièces	12	16	24
6	Ecrou	pièces	12	16	24
7	Protège-tube	pièces	6	8	12
8	Embout	pièces	6	8	12
9	Filet de sécurité	pièces	1	1	1

2. VUE D'ENSEMBLE DES PIÈCES:

1. Tube A

2. Tube B

3. Pièce d'écartement

4. Rondelle courbée

5. Boulon

6. Ecrou

7. Protège-tube

8. Embout

9. Filet de sécurité

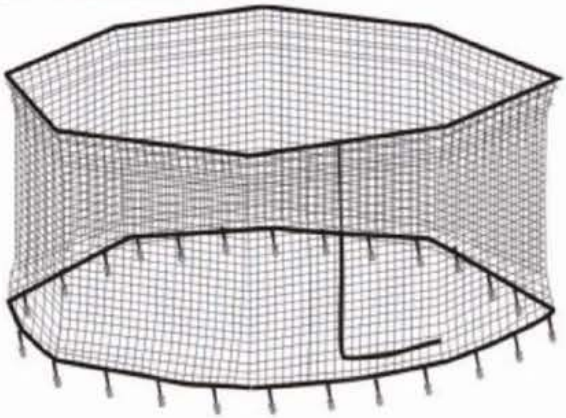

ATTENTION : LIRE CE MODE D'EMPLOI AVANT L'ASSEMBLAGE ET L'UTILISATION.

3. INSTRUCTIONS D'ASSEMBLAGE:

ÉTAPE 1:
Relier les deux sections des tubes en acier comme illustré sur la figure 1.

FIGURE 1

Glissez le protège-tube sur le tube comme illustré sur la figure 2

FIGURE 2

Complet comme illustré sur la figure 3

FIGURE 3

ÉTAPE 2:
Répéter l'étape 1 pour assembler tous les tubes.

FIGURE 4

.

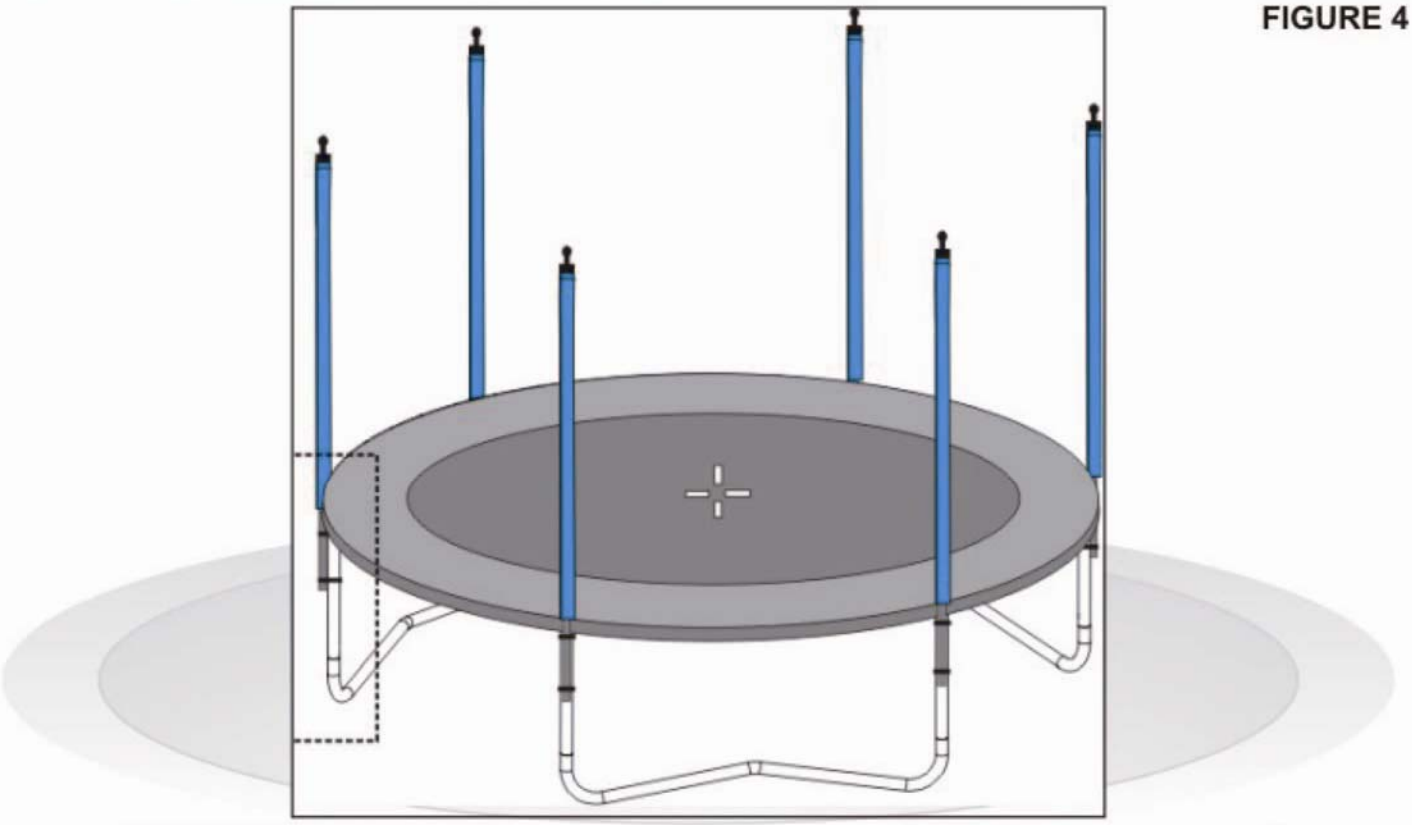

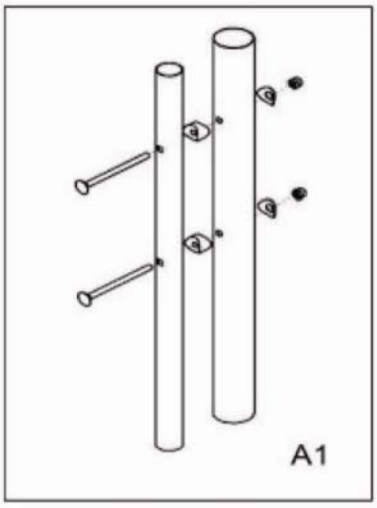

A1:
Fixer les tubes sur les montants verticaux avec les pièces d'écartement, les rondelles, les boulons et les écrous.

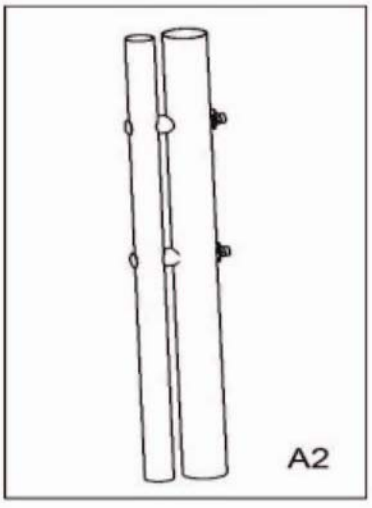

A2:
Serrer les boulons avec la clé.

ÉTAPE 3:
Étaler le filet de sécurité (no9) sur le tapis du trampoline. Chercher le panneau de porte dans le filet et le mettre à l'emplacement souhaité pour l'entrée/la sortie du trampoline. Accrocher les pattes cousues dans la partie supérieure du filet autour des extrémités des tubes. Les clients doivent le faire par eux-mêmes(voir B).

ÉTAPE 4

Tendre le filet et fixer les boucles sur les anneaux comme illustré par A et B.

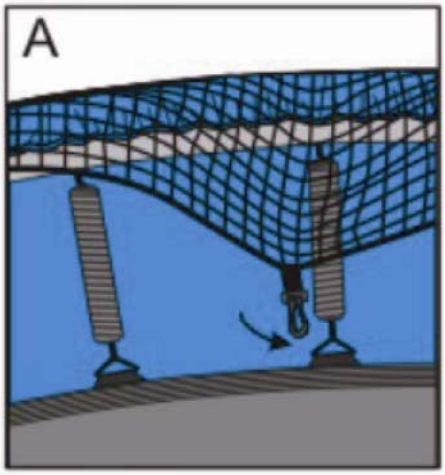

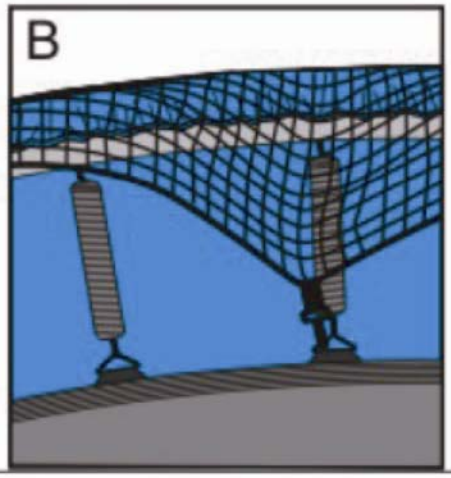

Tendre le filet et fixer les crochets sur les anneaux comme illustré par les figures A et B.

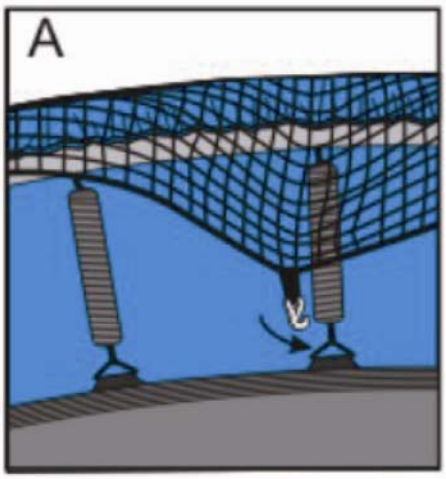

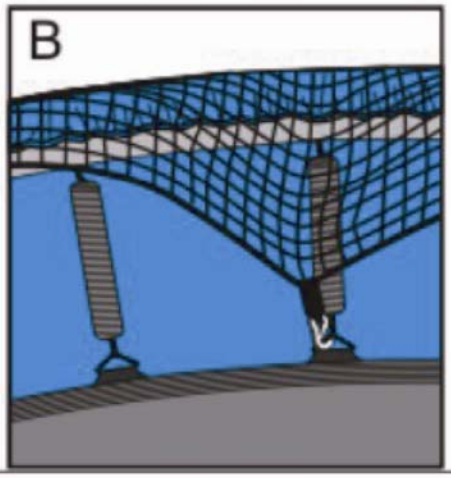

ÉTAPE 5:
Accrocher les boucles/crochets aux anneaux dans sens indiqué sur la **figure 6**

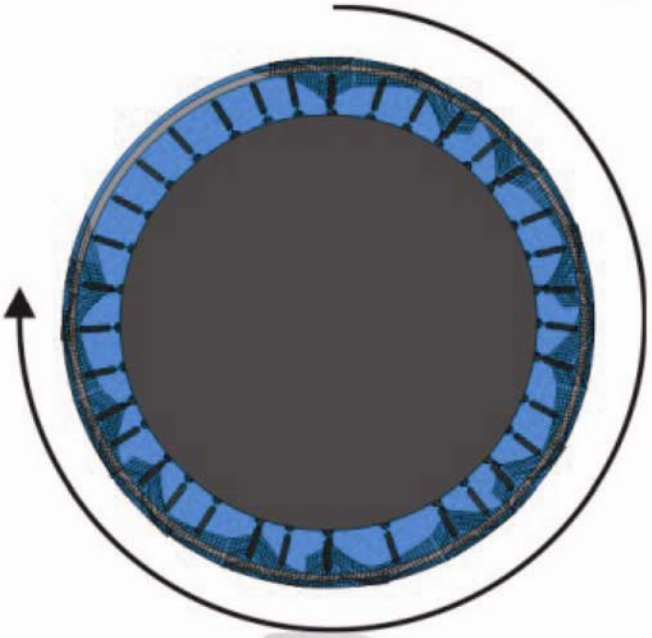

FIGURE 6

ÉTAPE 6: Une fois le filet suspendu comme sur la **figure 7**, il faut le tirer vers le bas avec force (il peut être nécessaire de s'y prendre à deux personnes). Le filet est alors bien tendu autour du trampoline.

FIGURE 7

MISE EN GARDE IMPORTANTE!!

Vérifier a présent de nouveau tous les points de fixation, redresser les crochets et contrôler si les boulons et écrous sont bien serrés, pour que le filet de sécurité soit bien tendu. Le filet n'aura pas l'effet souhaité s'il n'est pas bien tendu. Terminer ensuite l'assemblage.

MISE EN GARDE - CONSEILS GÉNÉRAUX DE SÉCURITÉ:

- Lire le mode d'emploi avant l'utilisation et le conserver pour consultation ultérieure.
- Veiller à ce que le filet de sécurité soit monté conformément aux instructions du mode d'emploi.
- Les enfants ne doivent EN AUCUN CAS utiliser le trampoline sans la surveillance d'un adulte familiarisé avec les trampolines.
- Un enfant dans l'enceinte du filet de sécurité ne doit JAMAIS être laissé sans surveillance.
- TOUJOURS respecter les consignes de sécurité du mode d'emploi et TOUJOURS utiliser le filet de sécurité.
- Ne JAMAIS utiliser le filet de sécurité et ses éléments pour sauter, grimper ou se balancer dessus.
- Si le filet de sécurité est endommagé, il ne doit plus être utilisé.
- Le filet de sécurité est UNIQUEMENT destiné à réduire le risque de lésion par chute depuis le trampoline.
- EMPÊCHER les enfants d'introduire des jouets ou d'autres objets dans l'enceinte du filet de sécurité.
- Lire toutes les autres mises en garde et instructions avant la mise en service du trampoline et du filet de sécurité.

Garder ces informations pour consultation ultérieure.

Précautions et utilisation

- Informations sur l'assemblage - Ce filet de sécurité doit être installé par un adulte. Le filet doit être mis en place exactement comme indiqué dans les instructions. L'aide d'une deuxième personne facilite l'installation. Cette enceinte de sécurité comprend de petites pièces et ne convient pas aux enfants de moins de trois ans. Contrôler avant l'assemblage si toutes les pièces sont effectivement présentes. S'il manque des pièces, le filet ne doit pas être utilisé avant la livraison des pièces complémentaires.

- Emplacement - placer le trampoline sur un support plat, à un endroit bien éclairé. Ne placer en aucun cas le trampoline sur un sol dur comme le béton ou le bitume, à moins de revêtir le sol d'une surface de sécurité, sous le trampoline et 2 (deux) mètres tout autour. Par ailleurs, il doit y avoir 7 (sept) mètres d'espace libre au-dessus du trampoline. Les surfaces adéquates sont, par exemple l'herbe, le sable ou une surface spécialement adaptée pour les trampolines. Aucun objet ne doit être placé temporairement ou en permanence sous le trampoline. Lire aussi les instructions accompagnant le trampoline.

Consignes de sécurité:

- Ce filet de sécurité a été conçu et fabriqué pour l'utilisation à domicile et uniquement par des personnes de 6 (six) ans et plus. Il ne faut pas rebondir dessus intentionnellement. Le filet a été conçu comme dispositif de sécurité pour régler l'accès au trampoline et pour favoriser chez les utilisateurs le développement de la confiance en soi, de l'équilibre, de la coordination et de l'agilité sans peur de tomber du trampoline et de se blesser.

- Surveillance des enfants par des adultes - Les enfants peuvent utiliser le trampoline avec le filet de sécurité uniquement sous surveillance, et ils ne doivent pas l'utiliser d'une façon incorrecte ou dangereuse. En particulier, faire attention aux points suivants :

  - Les objets que les enfants introduisent dans l'enceinte du filet.
  - Les activités des enfants dans l'enceinte du filet.
  - Les conditions dans l'enceinte du filet pendant l'utilisation par les enfants.
  - La manière dont les enfants entrent dans l'enceinte du filet et en sortent.

• Les enfants ne peuvent pas porter de casque vélo quand ils utilisent le trampoline

• Le châssis du trampoline est en acier et conduit l'électricité. En raison du danger d'électrocution, aucun appareillage électrique (lampes, poêles, rallonges, appareils ménagers etc.) ne doit être utilisé dans, contre ou sur l'enceinte du filet.

• Le trampoline ne doit être utilisé que par une seule personne à la fois. L'utilisation simultanée par plusieurs personnes suscite des risques de lésion grave.

• Comme le tapis du trampoline est surélevé par rapport au sol, il y a danger de chute en quittant le trampoline par la porte de l'enceinte de sécurité. Pour diminuer les risques de chute, il faut aider les enfants à entrer dans l'enceinte du filet et à la quitter.

• Seule la porte de l'enceinte du filet doit être utilisée pour entrer et sortir de l'enceinte du filet.

• Conditions atmosphériques - Faire particulièrement attention en cas de conditions atmosphériques variables. Les surfaces peuvent devenir glissantes à cause de la pluie, et en cas de gel, des pièces peuvent être collées au châssis. Par temps chaud et ensoleillé, certaines parties peuvent êtres brûlantes et il convient de vérifier régulièrement la température pendant l'utilisation, en particulier celle des parties métalliques.

Soin et entretien du trampoline:

• Il est essentiel que le dispositif soit contrôlé régulièrement par un adulte. Il doit être vérifié au moins une fois par mois, avec une attention particulière pour toutes les connexions. Les parties qui montrent des signes d'usure doivent être remplacées. Toute omission peut mener à des défauts susceptibles de causer des lésions.

• Le produit ne doit être utilisé qu'après avoir été installé de façon correcte, et contrôlé. Les tubes galvanisés peuvent nécessiter un entretien occasionnel. La rouille éventuelle doit être éliminée à la brosse métallique ou au papier de verre et la partie mise à nu doit être revêtue d'une peinture non toxique.

• En prévention de l'endommagement du filet de sécurité, aucun animal domestique ou autre ne doit pénétrer dans l'enceinte. Leurs griffes et dents pourraient endommager le tapis du trampoline.

• Toujours tenir les feux ouverts à distance suffisante du trampoline et du filet de sécurité. Le vent peut transporter les étincelles et les escarbilles sur de grandes distances, suscitant l'apparition de trous dans le filet de sécurité et le tapis du trampoline.

• Tout trampoline relativement grand est susceptible d'être renversé par le vent et de causer des lésions ou des dommages. Si les prévisions météorologiques y donnent lieu, nous recommandons de démonter le filet de sécurité et de le conserver à l'abri de l'humidité.

OOGarden.com

Produit importé par OOGARDEN FRANCE
FR - 01 500 AMBERIEU EN BUGEY
Produkt importiert von OOGarden Frankreich
FR - 01 500 AMBERIEU EN BUGEY