OOGarden.com

Rio Grande 50 m²

0453-0007

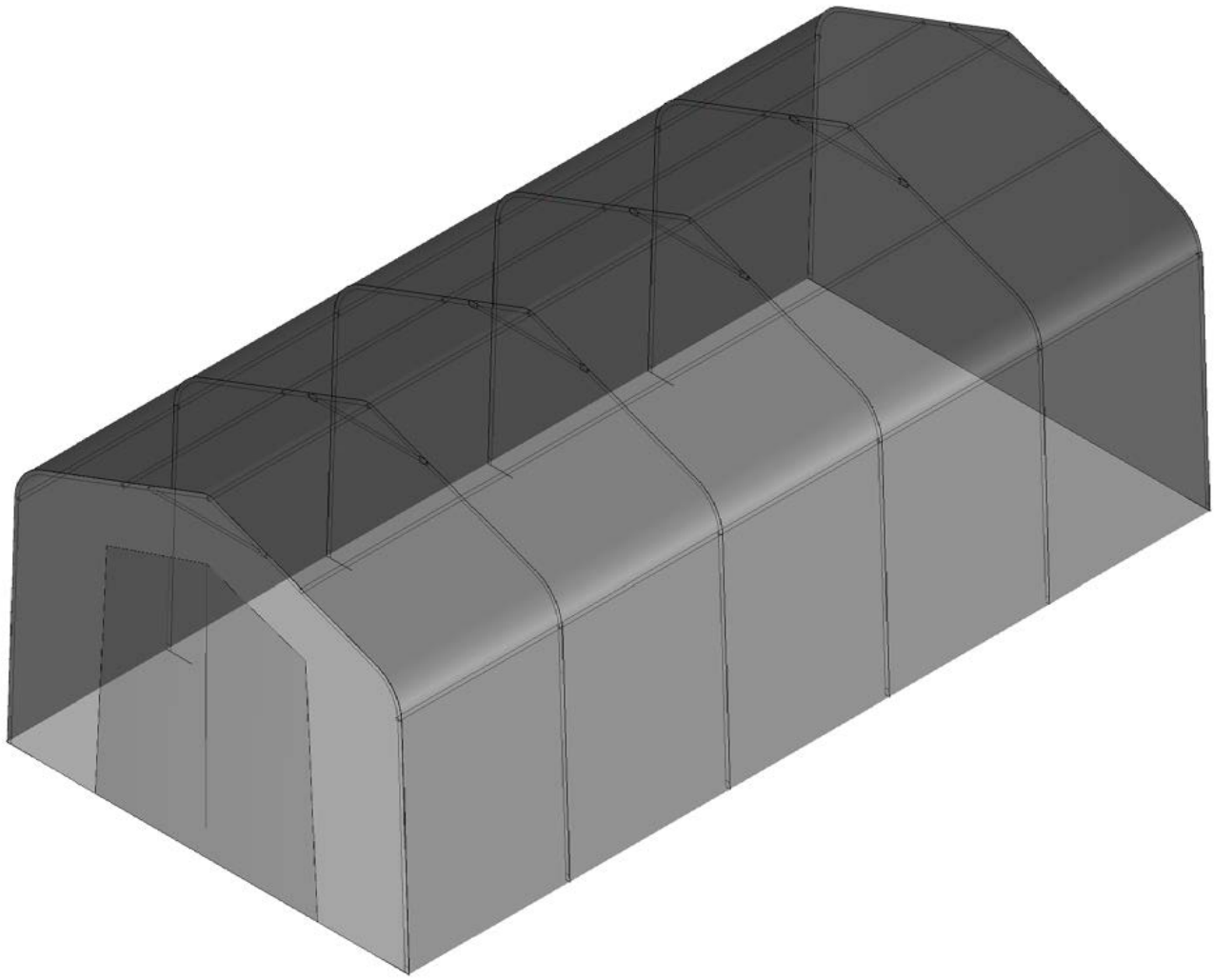

FR Notice de montage et informations à lire et à conserver.....2

DE Gebrauchsanleitung- sorgfältig lesen und aufbewahren.....13

1. FR

Veuillez lire attentivement les instructions avant l'assemblage. Cet abri DOIT être solidement ancré.

CET ABRI CONSTITUE UNE STRUCTURE TEMPORAIRE ET NE DOIT PAS ETRE UTILISE COMME UNE STRUCTURE PERMANENTE.

Avant de commencer : 4 personnes sont nécessaires pour un montage d'environ 4 heures

OUTILS NECESSAIRES

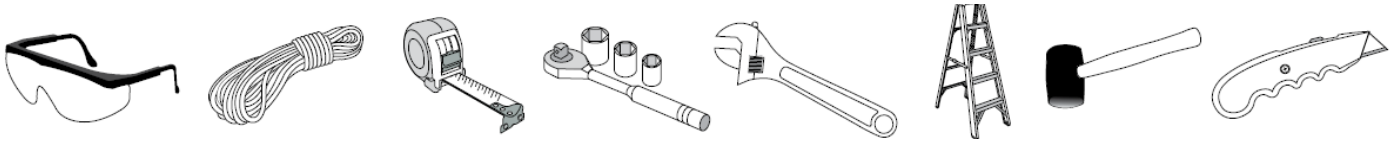

ATTENTION :
Cet abri est fabriqué avec des matériaux de qualité. Il est conçu pour s'adapter à la couverture en toile vendue avec. Les abris toile offrent un stockage et une protection contre les dommages causés par le soleil, la pluie légère, la sève des arbres, les excréments d'oiseaux et les chutes de neige légères. Veuillez ancrer cette structure correctement dans le sol. Consultez la notice d'assemblage pour plus de détails sur le mode opératoire de l'ancrage. Avant de commencer l'installation, prendre connaissance des détails de l'installation, des avertissements et des mises en garde.
Si vous avez des questions, contactez le service après-vente OOGarden.

DANGER :
Avant l'installation, choisissez attentivement l'emplacement de votre abri.
DANGER: Tenir à l'écart des fils électriques.
Vérifier les lignes aériennes, les branches d'arbres ou d'autres structures.
Vérifier la présence de tuyaux souterrains ou de fils avant de creuser.
NE PAS installer l'abri près des toitures ou d'autres structures qui pourraient déverser de la neige, de la glace ou d'écoulement excessif sur votre abri.
NE PAS accrocher d'objets au toit de l'abri, cela pourrait fragiliser sa structure.

ATTENTION :
Risque d'incendie. NE PAS fumer ou utiliser des dispositifs à flamme nue (y compris grilles, foyers, friteuses, fumeurs, Lanternes, BBQ) dans ou autour de l'abri. NE PAS stocker de liquides inflammables (essence, kérosène, propane, etc.) dans ou autour de votre abri.

CAUTION :
Faites ATTENTION lors du montage du cadre métallique.
Utilisez des lunettes de sécurité pendant l'installation.
Fixez ensemble les poteaux supérieurs avant l'assemblage.

LE BON ANCRAGE ET LA BONNE INSTALLATION DU CADRE :
L'ANCRAGE CORRECT DU CADRE EST LA RESPONSABILITÉ DU CONSOMMATEUR.
Nous ne sommes pas responsables des dommages causés par les intempéries et évènements naturels.
Tout abri qui n'est pas ancré en toute sécurité peut s'envoler et provoquer des dommages, ce qui n'est pas couvert par la garantie. Vérifier périodiquement l'ancrage pour s'assurer de la stabilité de l'abri.
REMARQUE: La couverture de votre abri doit être rapidement retirée et stockée avant des conditions météorologiques violentes. Si des vents forts (supérieurs à 70 km/h) ou de fortes intempéries sont prévus dans votre région, il est impératif de retirer la couverture.

ENTRETIEN ET NETTOYAGE :
Une couverture tendue garantit une durée de vie et une performance accrue.
Veiller à toujours maintenir la couverture tendue. Une couverture mal tendue accélère la détérioration de la toile.
Enlever immédiatement toute neige ou glace accumulée sur la structure du toit avec un balai, bâton ou autre instrument doux. Soyez extrêmement prudent lorsque vous retirez la neige de la couverture - toujours retirer de l'extérieur de la structure. N'utilisez PAS d'outils ou d'instruments à griffes comme les râteaux ou les pelles à neige. Cela pourrait entraîner des trous sur la couverture. NE PAS utiliser d'eau de Javel ou de produits abrasifs pour nettoyer la couverture de tissu. La couverture peut facilement se nettoyer avec du savon doux et de l'eau.

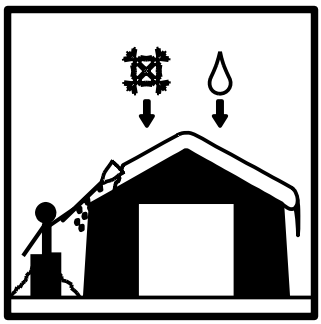

GARANTIE :
Cet abri offre une garantie limitée complète contre les défauts de fabrication. Nous garantissons à l'acheteur, que s'il est correctement utilisé et installé, le produit et toutes les pièces associées sont exempts des défauts du fabricant pour une période de :
2 ans pour la couverture, les toiles de fermetures et La structure.

Nomenclature

Code	Visuel des pièces		Qté.
1	Ø48x987 mm	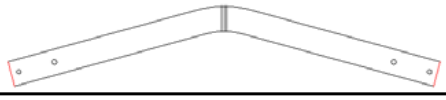	6
2	Ø48x1500 mm	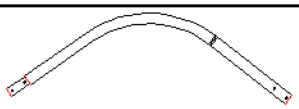	8
2A	Ø48 1500 mm	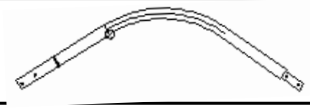	4
3	Ø48x2230 mm	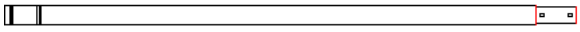	12
4	Ø40x1489 mm		6
5	Ø48x1495 mm		6
5A	Ø48x1495 mm		6
6	Ø40x2025 mm		25
7	Ø40x2000, 1188 mm (2pcs/set)	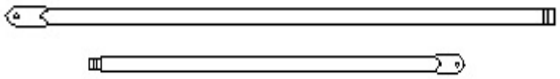	4 sets
8	Base pour poteau	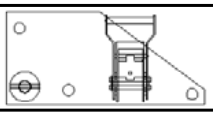	4
9	Base Plate with winch for middle arch		8
10	Ø32x1860, 952mm (6pcs/set)	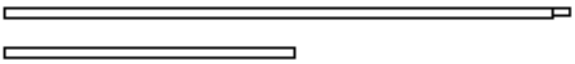	2 sets
12	350 mm	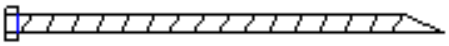	28+2
13	Toile du toit	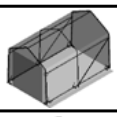	1
14	Toile de devant	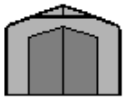	1
15	Toile de derrière		1
16	Boulon M8x70	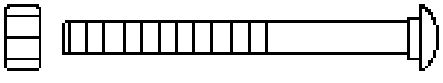	70+8

17	Boulon M8x60		72+7
18	Boulon M8x50		4
20	Corde de fixation	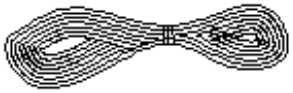	1
21	600 mm	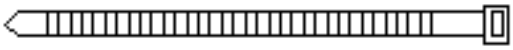	80
22	400 mm	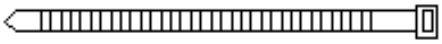	86+15
23	1500 mm	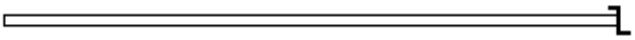	1
25	250x800 mm	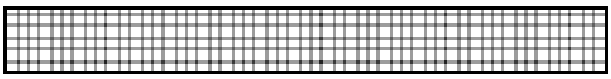	12
26	Ø32	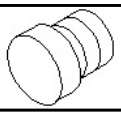	4

1.

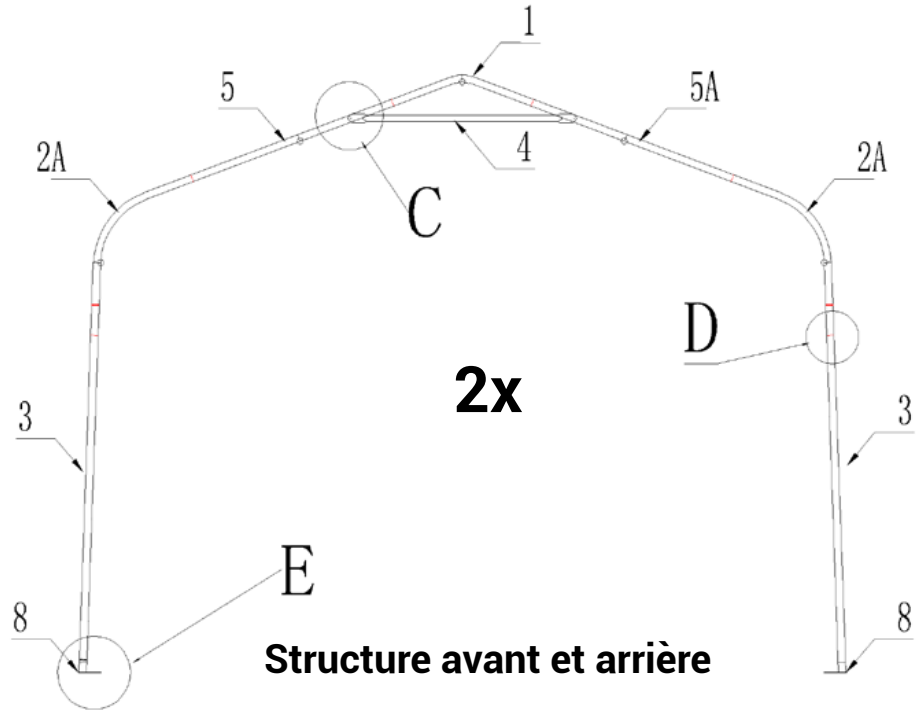

Structure avant et arrière

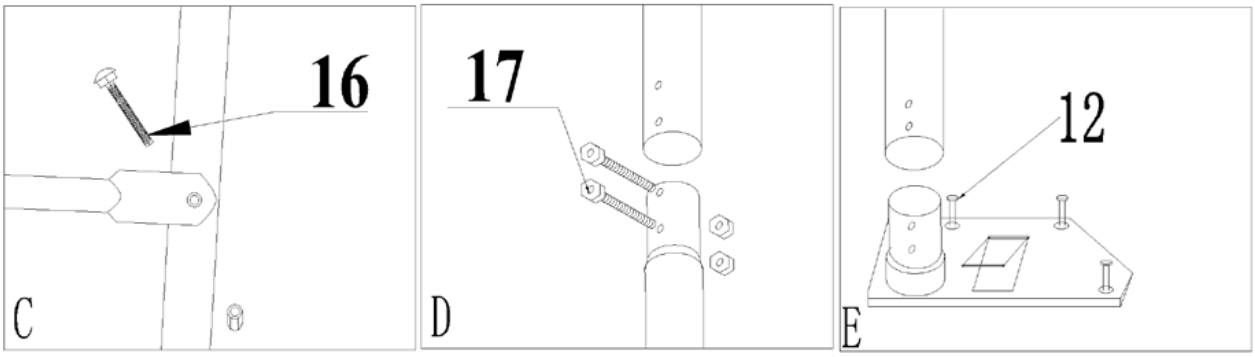

2.

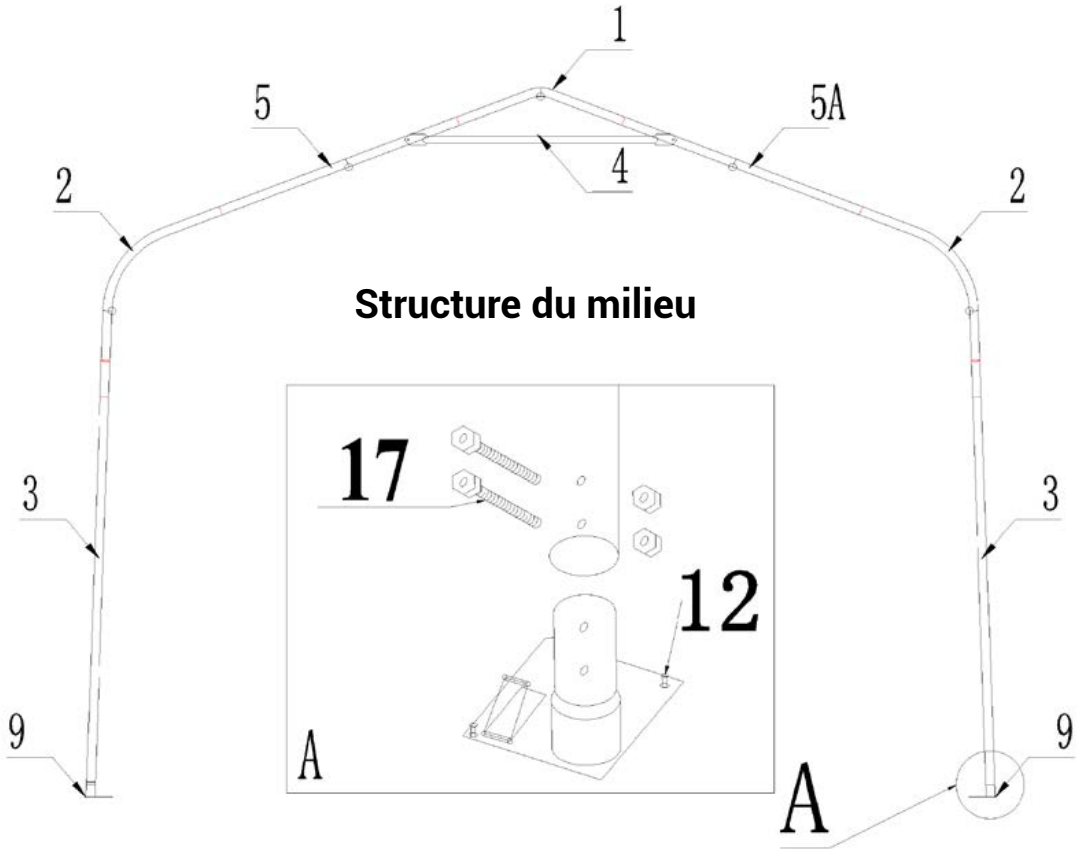

Structure du milieu

3.

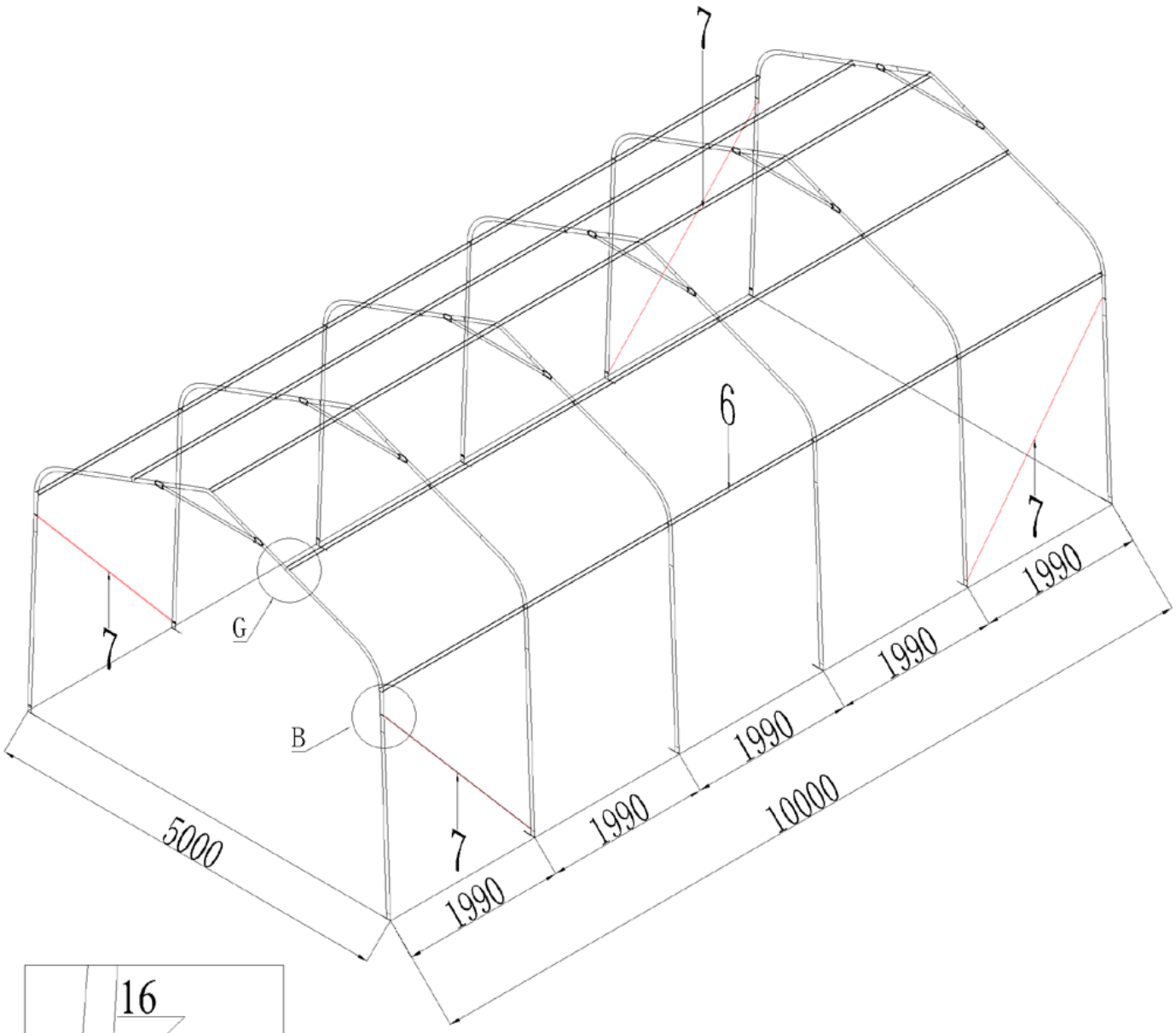

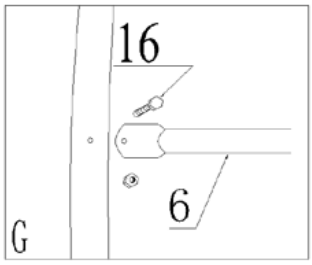

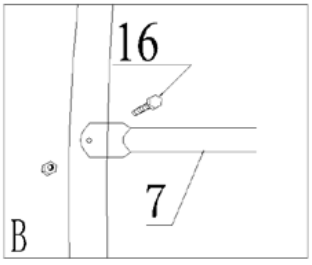

4.

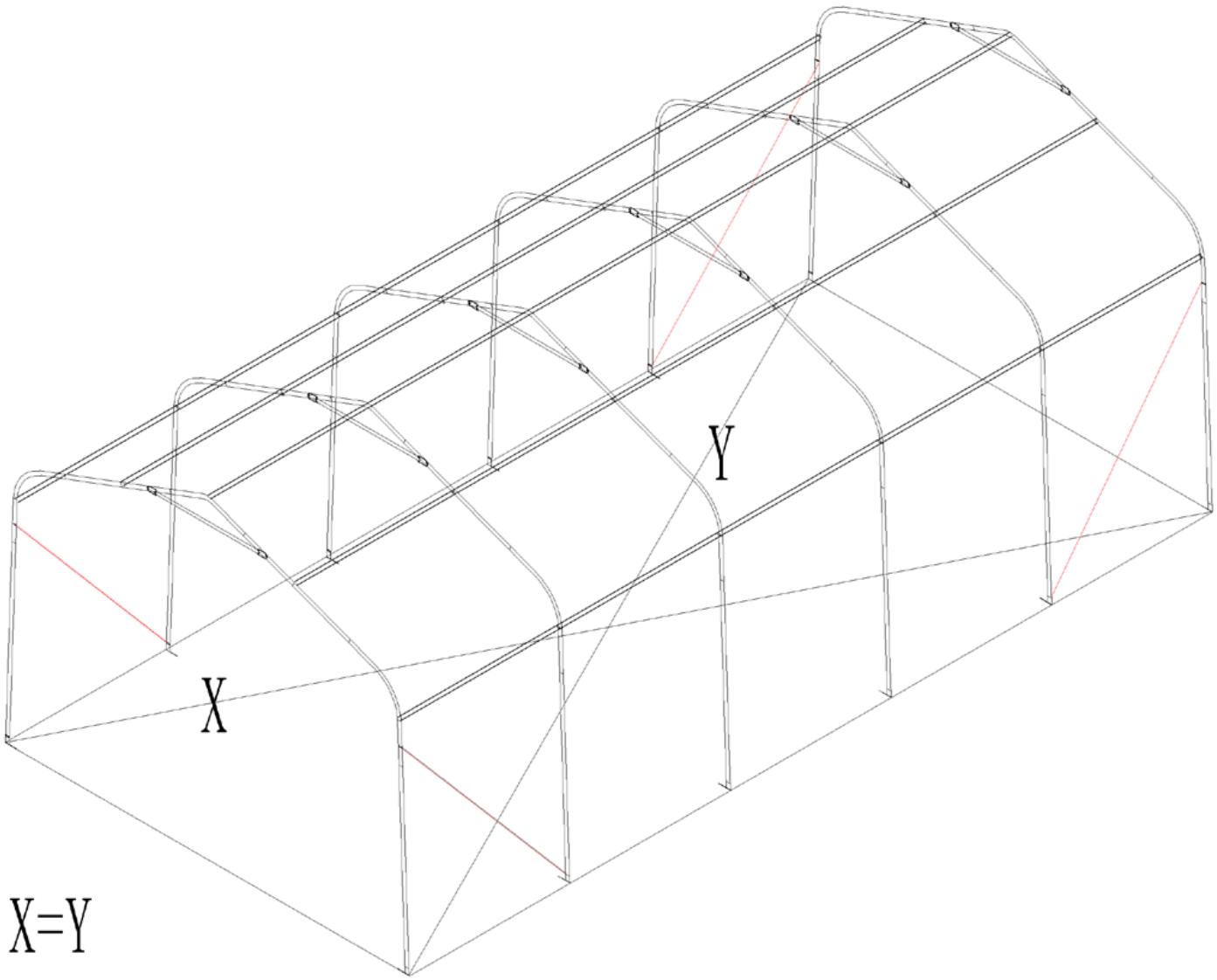

5.

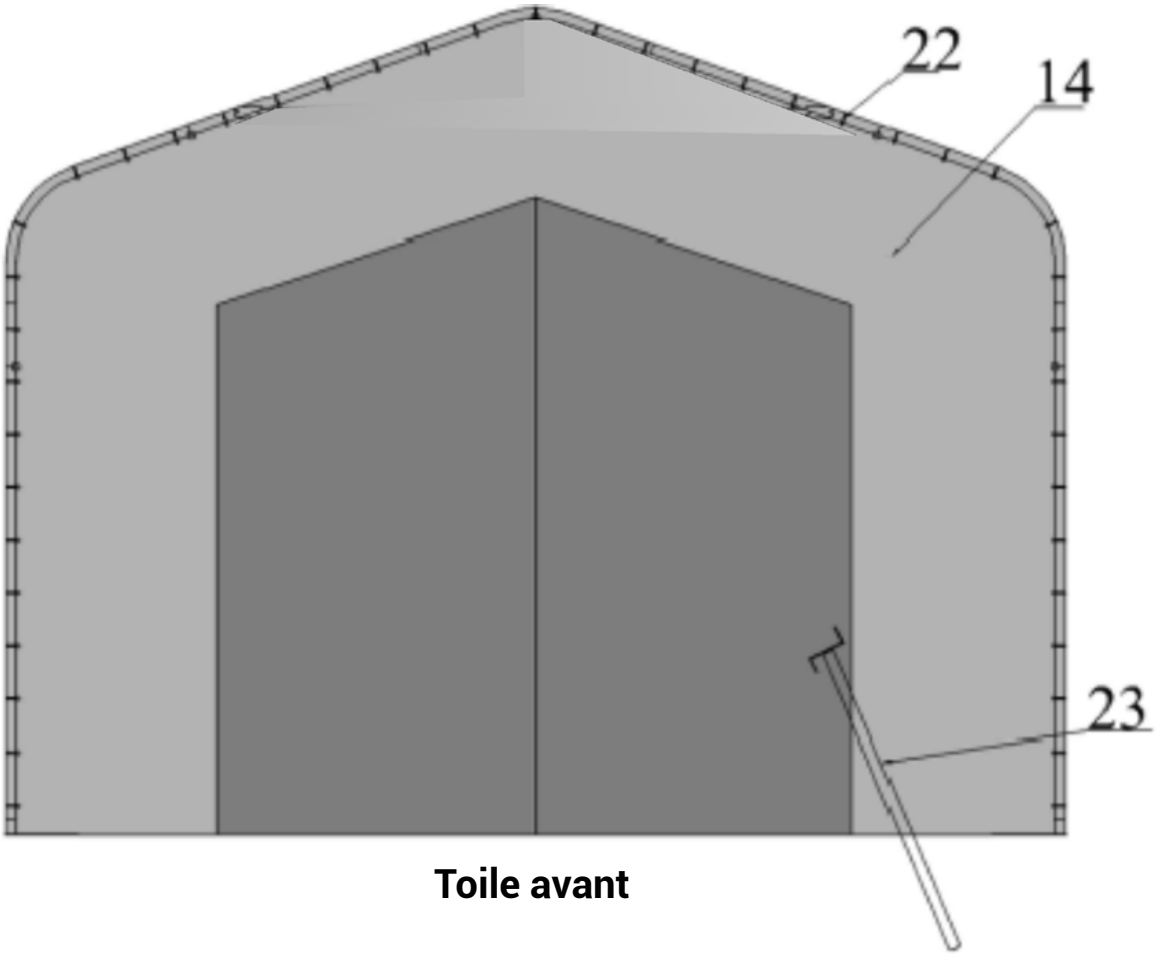

Toile avant

6.

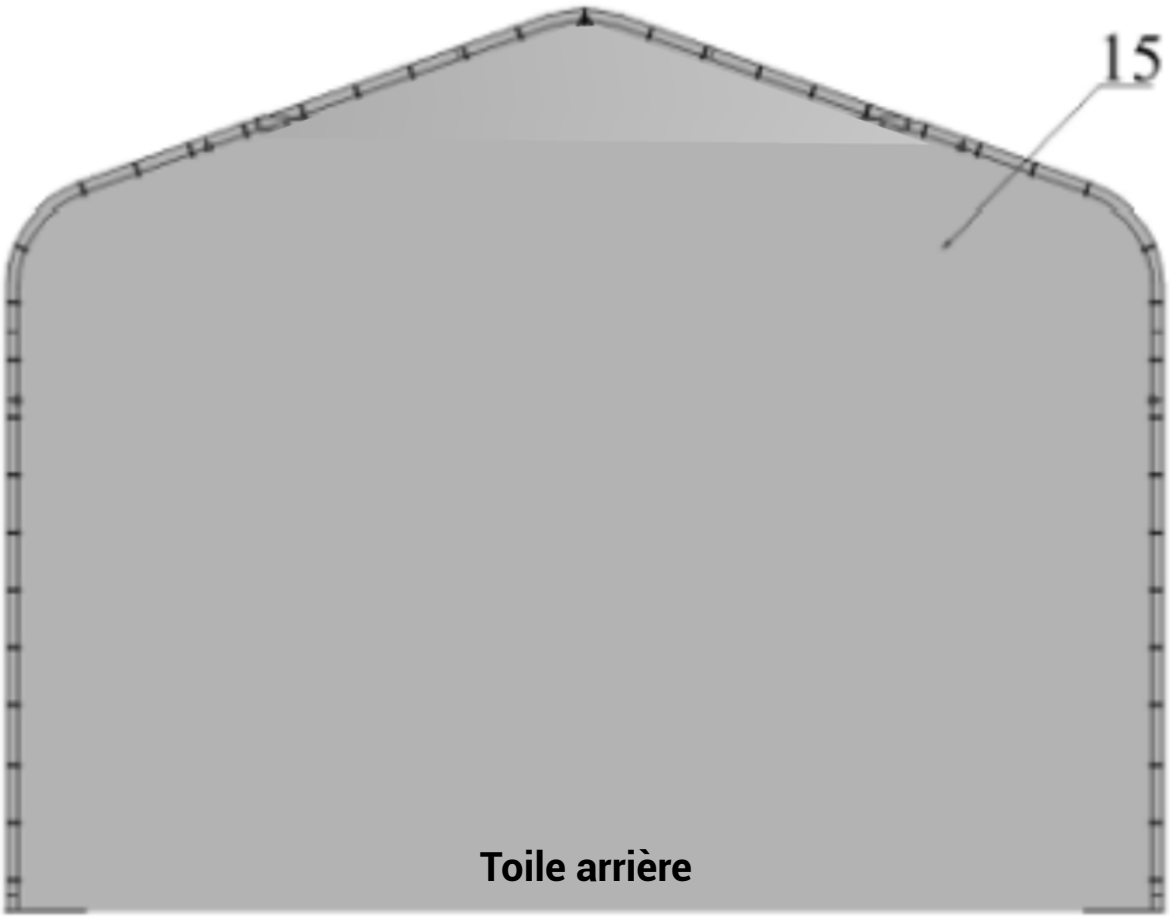

Toile arrière

7.

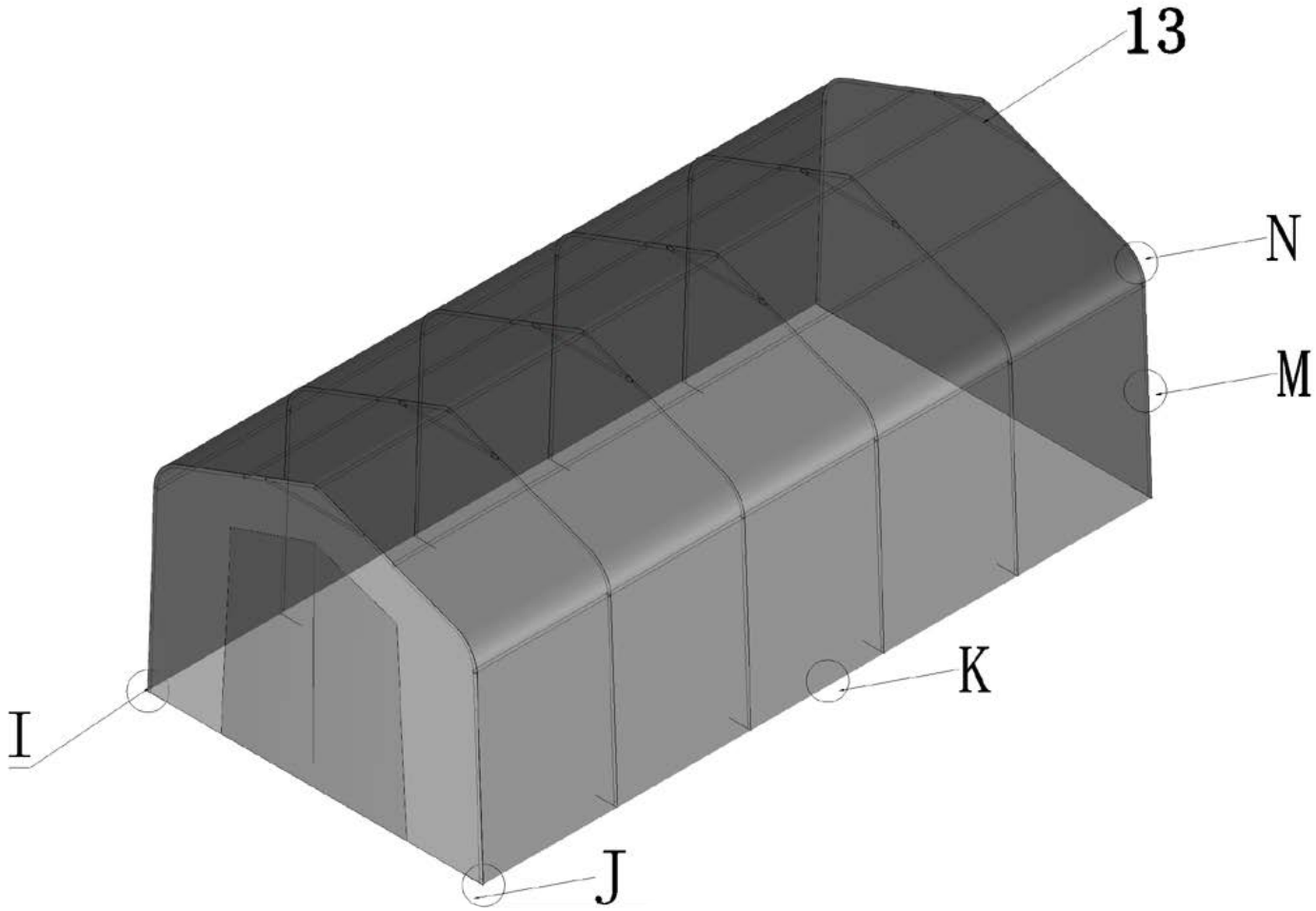

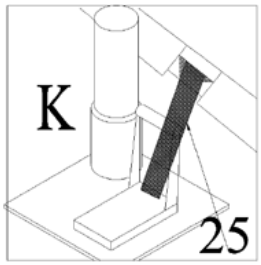

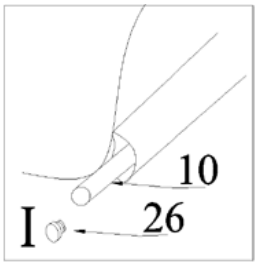

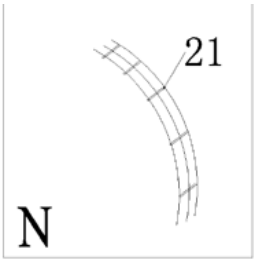

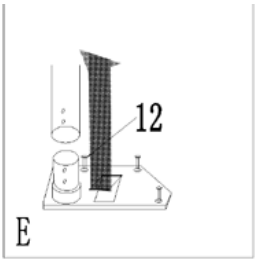

Serrage des toiles avant et arrière :
1. Insérez la sangle dans la poche d'extrémité de la couverture du toit puis le tendeur à criquet et enfin la bague sur le montant vertical pour les arcs avant et arrière (n° 3). La bande passe par les points a, b, c (l'anneau) et b à nouveau.
Remarque: étape 6, les treuils doivent être tirés le plus loin possible de l'anneau.
2. Serrez la sangle grâce au tendeur à criquet, puis le couvercle du toit est serré.

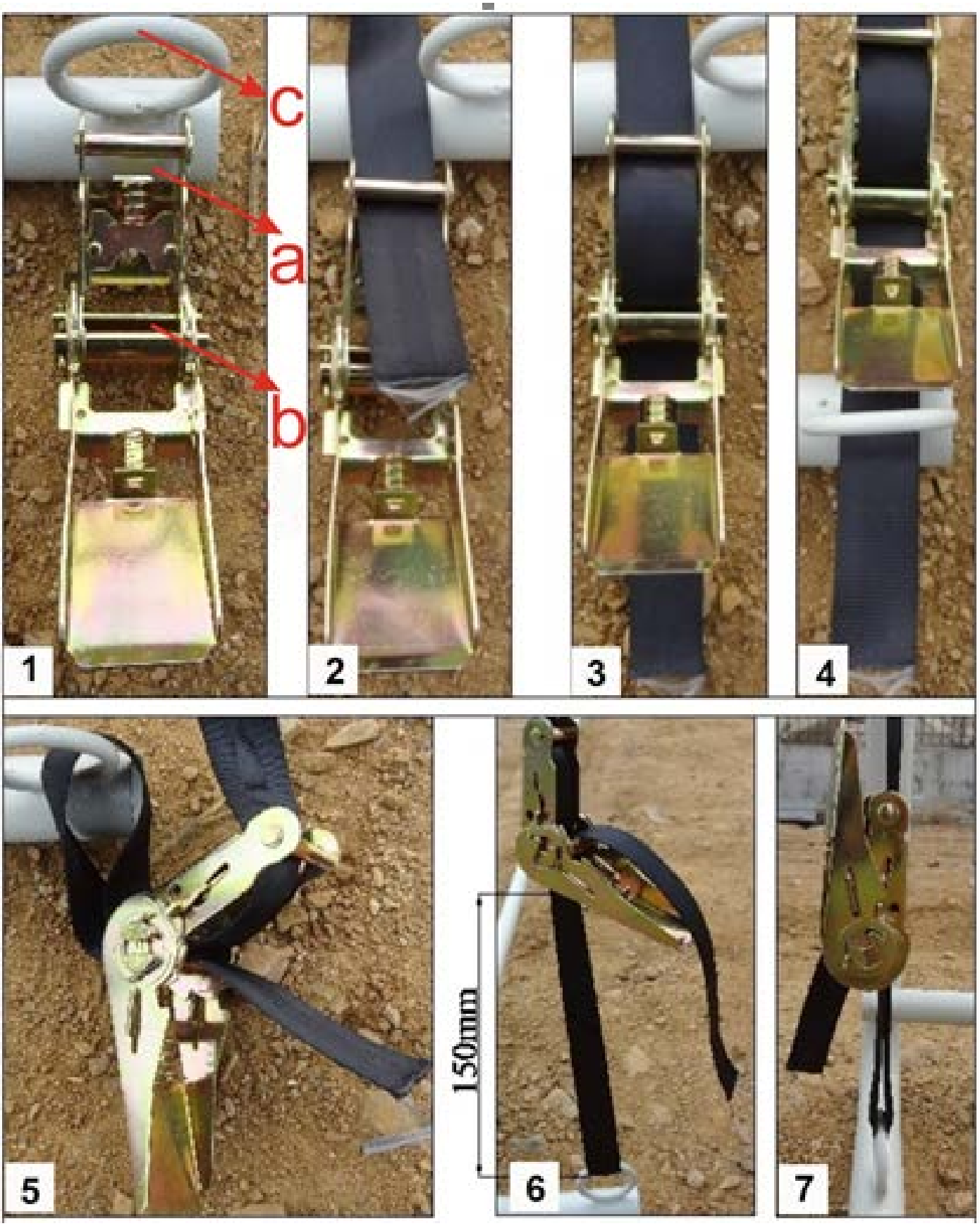

2. DE

Lesen Sie die Anleitung sorgfältig durch, bevor Sie mit dem Zusammenbau beginnen. Dieser Unterstand MUSS solide verankert werden.

BEI DIESEM UNTERSTAND HANDELT ES SICH UM EINEN TEMPORÄREN AUFBAU, DER NICHT DAUERHAFT EINGESETZT WERDEN DARF.

Bevor Sie beginnen: Für den ca. 4 Stunden dauernden Aufbau werden 4 Personen benötigt.

BENÖTIGTES WERKZEUG

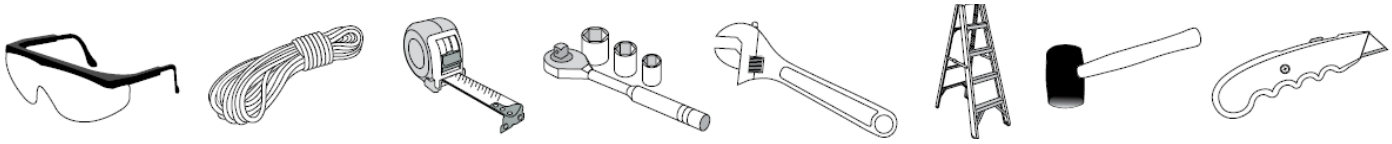

VORSICHT:
Dieser Unterstand wurde aus hochwertigen Materialien hergestellt. Das Gestell ist so konzipiert, dass es perfekt zum mitgelieferten Zelttuch passt. Die Unterstände bieten Lagerraum und Schutz gegen Sonnenstrahlen, leichten Regen, Baumharz, Vogelkot und leichte Schneefälle. Das Gestell ist korrekt im Boden zu verankern. Lesen Sie die Aufbauanleitung, um mehr Details zur Vorgehensweise beim Verankern zu erhalten. Bevor Sie mit der Montage beginnen, machen Sie sich mit den Bauelementen und den Warnhinweisen vertraut.
Bei Fragen wenden Sie sich an den Kundendienst von OOGarden.

VORSICHT:
Bevor mit dem Aufbau begonnen wird, ist der Aufstellungsort sorgfältig auszuwählen.
Gefahr: Nicht in der Nähe von Stromkabeln aufbauen.
Beachten Sie Überland-Stromleitungen, Baum-Äste und andere Konstruktionen.
Überprüfen Sie das Vorhandensein von unterirdischen Rohren und Kabel, bevor Sie mit dem Graben beginnen.
Den Unterstand NICHT in die Nähe von Dächern aufstellen, wo Schnee, Eis oder übermäßig viel Wasser auf Ihren Unterstand verschüttet werden kann.
KEINE Objekte am Dach des Unterstandes befestigen, da dies die Stabilität des Gestells beeinträchtigen könnte.

VORSICHT:
Brandgefahr. NICHT rauchen und keine Vorrichtungen mit offenen Flammen einsetzen (keine Grillgeräte, Öfen, Fritteusen, Räuchergeräte, Laternen usw.
weder im noch in der Nähe des Unterstandes. KEINE entflammbaren Flüssigkeiten (Benzin, Kerosin, Propan usw.) im oder in der Nähe des Unterstandes lagern.

VORSICHT:
Bei der Montage des Gestells ist größte VORSICHT geboten.
Tagen Sie während des Aufbaus eine Schutzbrille.
Bevor Sie mit der Montage beginnen, befestigen Sie zunächst die oberen Stangen.

DAS KORREKTE VERANKERN UND DER FACHGERECHTE AUFBAU DES GESTELLS:
DAS KORREKTE VERANKERN DES GESTELLS LIEGT IM VERANTWORTUNGSBEREICH DES ANWENDERS.
Für Beschädigungen, die durch schlechte Witterung und Naturereignisse entstanden sind, können wir keine Verantwortung übernehmen.
Jeder nicht sicher verankerter Unterstand kann davonfliegen und Beschädigungen hervorrufen, die von der Gewährleistung ausgeschlossen sind. Überprüfen Sie die Verankerung regelmäßig, um sicher zu stellen, dass die Standfestigkeit des Unterstandes weiterhin gegeben ist.
ANMERKUNG: Vor heftigen Unwettern ist die Abdeckung des Unterstandes zügig abzunehmen und zu verstauen. Wenn für Ihre Region starke Winde (mehr als 70 km/h) oder Unwetter vorhergesagt sind, ist es zwingend notwendig, die Abdeckung abzunehmen.

WARTUNG UND REINIGUNG:
Ein gespanntes Abdecktuch ist die Garantie für eine lange Lebensdauer und verbesserte Performance.
Stellen Sie sicher, dass das Abdecktuch immer gespannt ist.
Ein schlecht gespanntes Tuch fördert die Zerstörung des Tuches.
Entfernen Sie auf dem Dach des Gestells angesammelten Schnee oder Eis mit einem Besen, einem Stock oder anderem weichen Werkzeug. Seien Sie sehr vorsichtig, wenn Sie Schnee vom Dach entfernen.
Tun Sie dies immer von außerhalb des Gestells. Verwenden Sie KEINE Werkzeuge mit Greifern, wie Rechen oder Schneeschaufeln. Dadurch könnte das Dach durchlöchert werden. KEINE Bleichmittel und keine scheuernden Substanzen zum Reinigen des Zelttuchs verwenden.
Das Tuch kann leicht mit Wasser und milder Seife gereinigt werden.

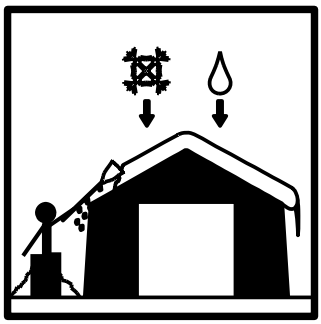

GEWÄHRLEISTUNG:
Für diesen Unterstand wird eine begrenzte Gewährleistung gegen Herstellungsfehler gewährt. Wir garantieren dem Käufer, dass das Produkt und seine Einzelteile bei korrekter Installation und Anwendung keine Fabrikationsmängel aufweisen; dies für eine Zeitspanne von:
2 Jahren für die Abdeckung, die Seitentücher und das Gestell

Stückliste

Teile-Nummer	Teile-Bezeichnung		Menge
1	Ø48x987 mm		6
2	Ø48x1500 mm	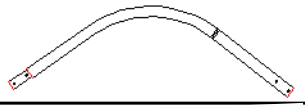	8
2A	Ø48 1500 mm	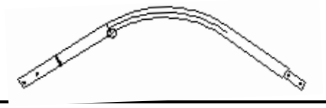	4
3	Ø48x2230 mm	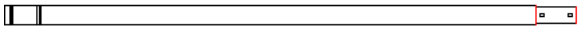	12
4	Ø40x1489 mm		6
5	Ø48x1495 mm		6
5A	Ø48x1495 mm		6
6	Ø40x2025 mm		25
7	Ø40x2000, 1188 mm (2pcs/set)	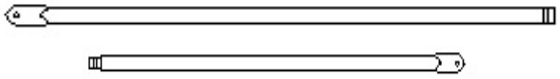	4 sets
8	Grundlage für die Post	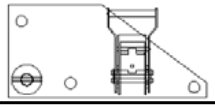	4
9	Grundlage für die Post	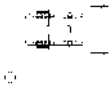	8
10	Ø32x1860, 952mm (6pcs/set)	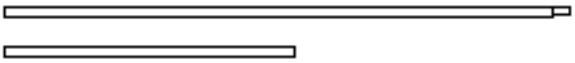	2 sets
12	350 mm	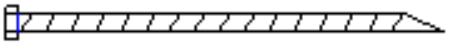	28+2
13	Dachtuch	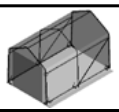	1
14	Vorderes Tuch	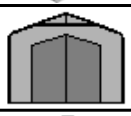	1
15	Hinteres Tuch		1
16	Schraube M8x70	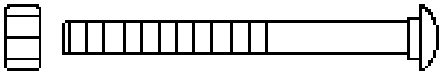	70+8

17	Schraube M8x60		72+7
18	Schraube M8x50		4
20	Befestigungskordel	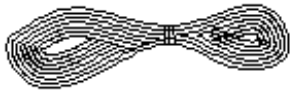	1
21	600 mm	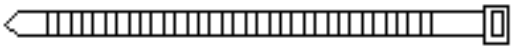	80
22	400 mm	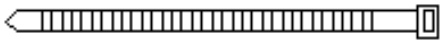	86+15
23	1500 mm	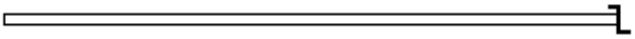	1
25	250x800 mm	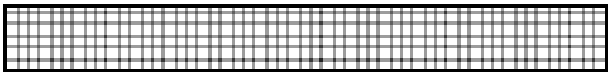	12
26	Ø32	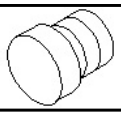	4

1.

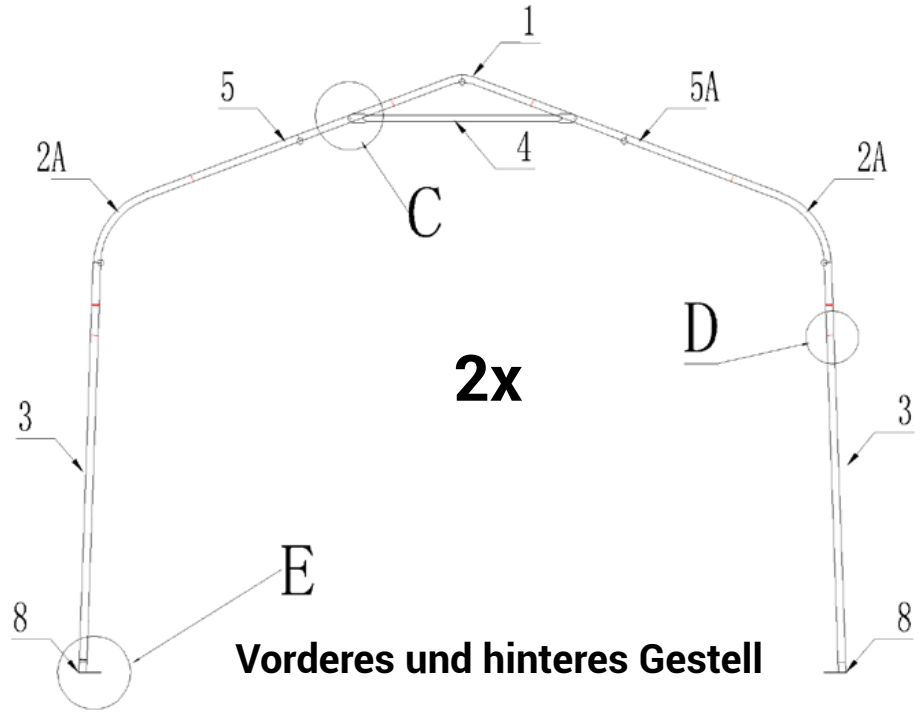

Vorderes und hinteres Gestell

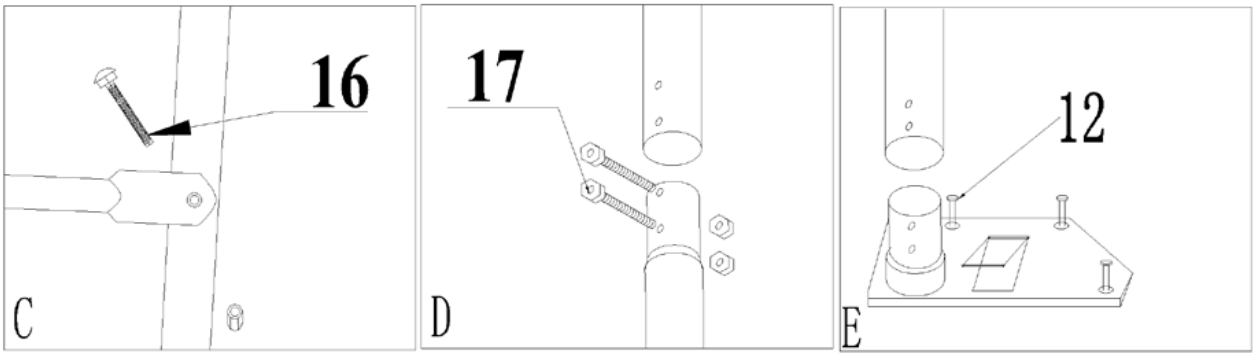

2.

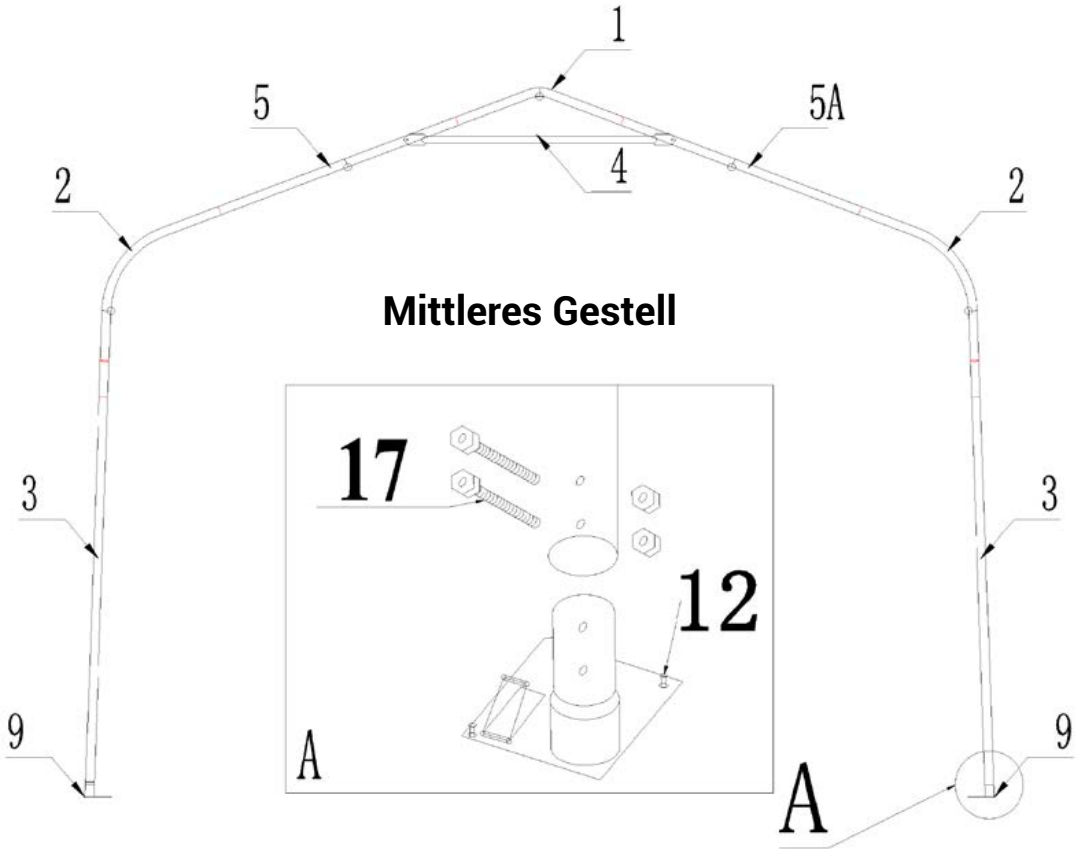

Mittleres Gestell

3.

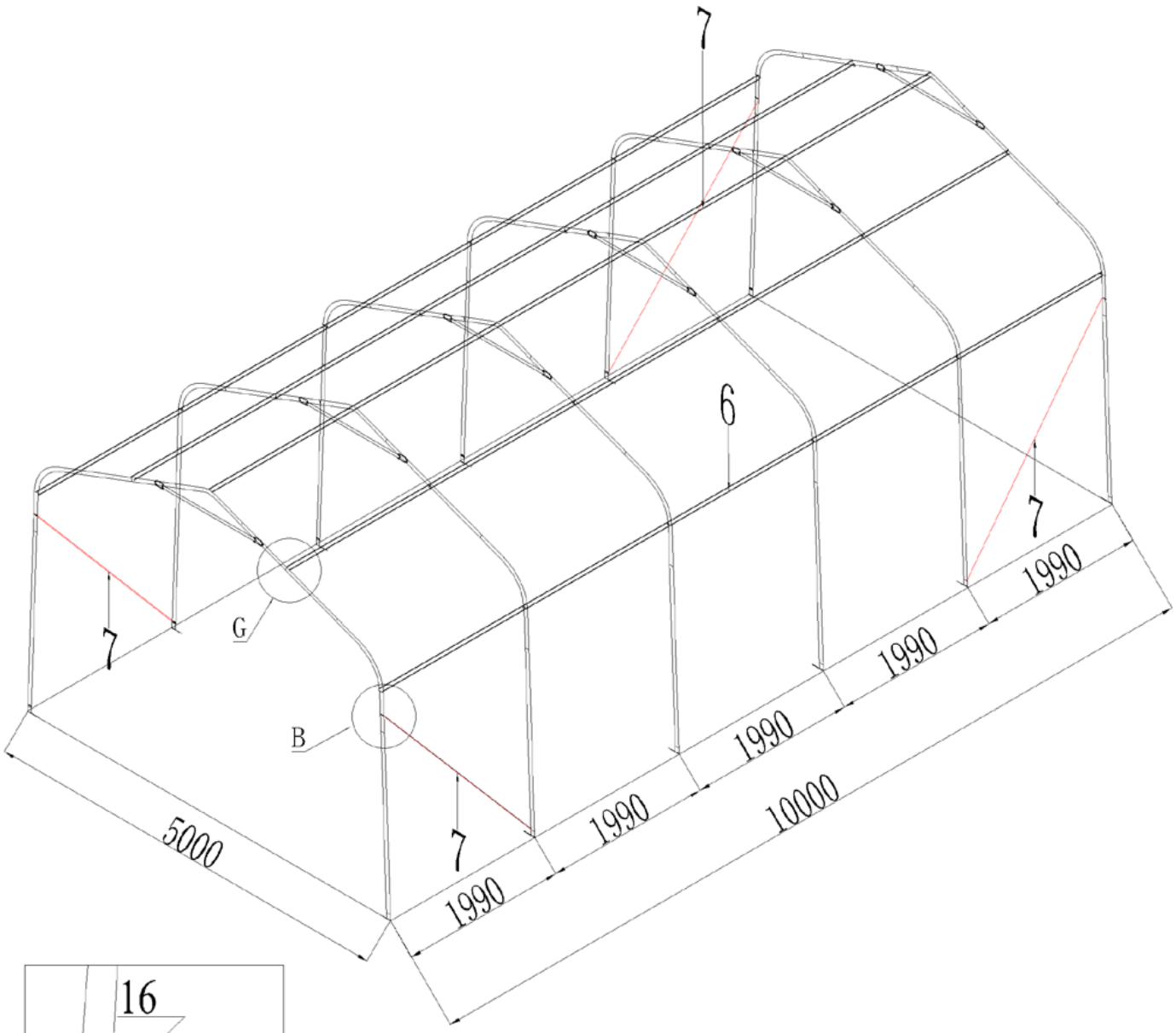

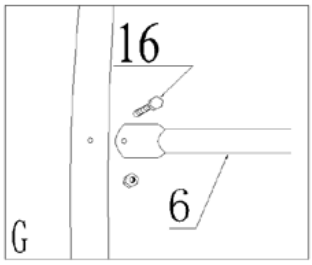

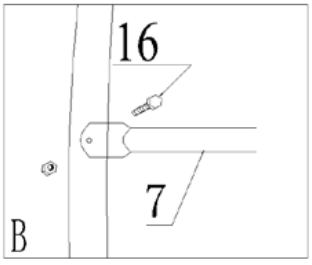

4.

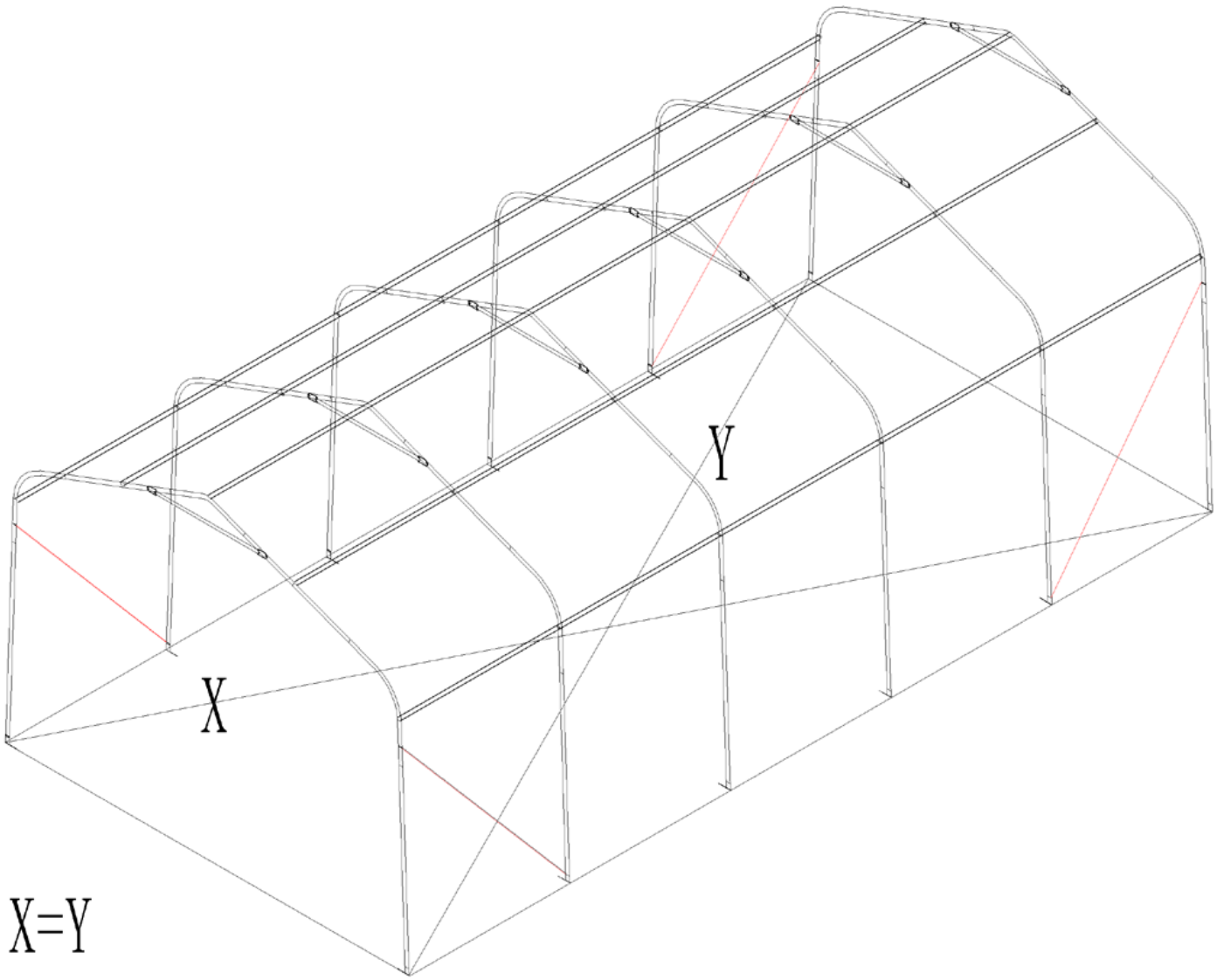

5.

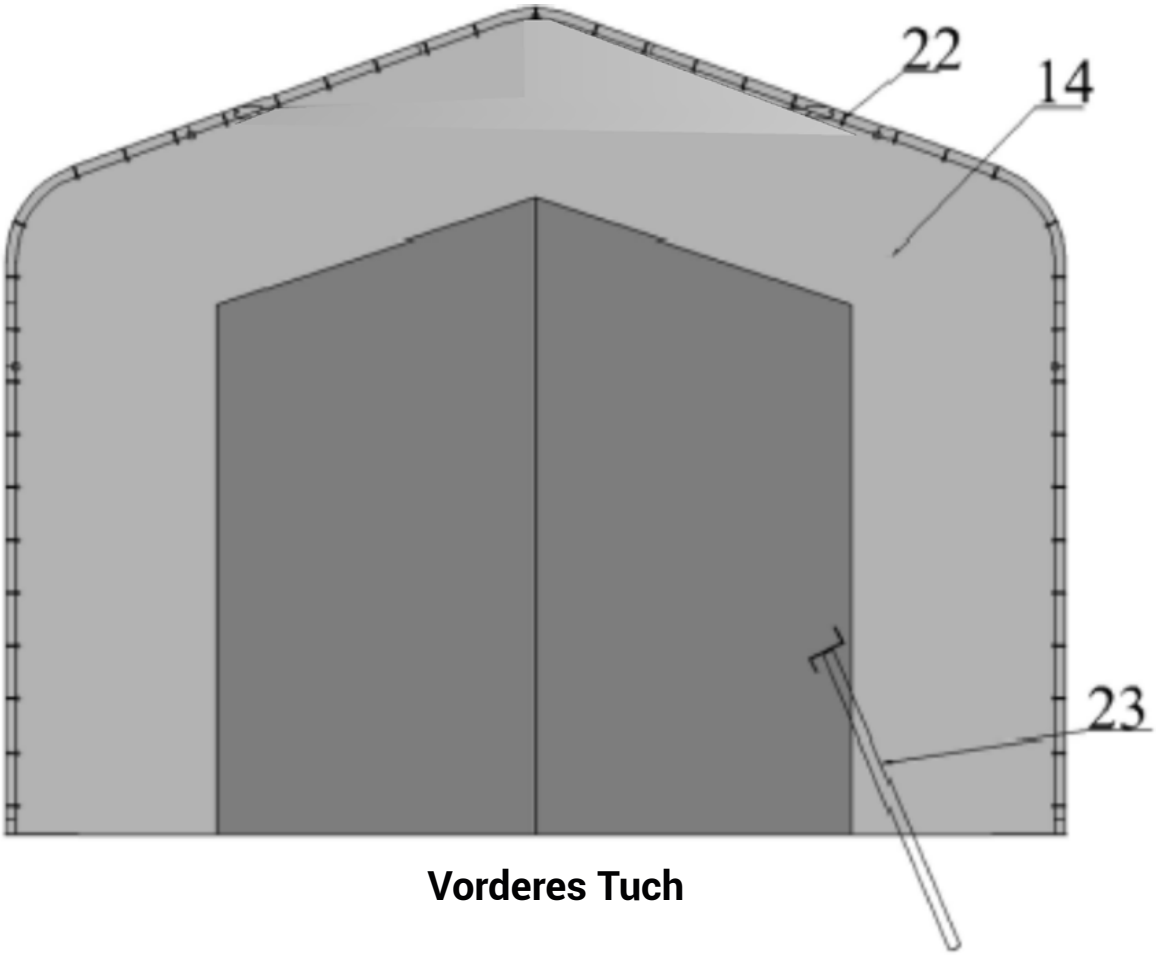

Vorderes Tuch

6.

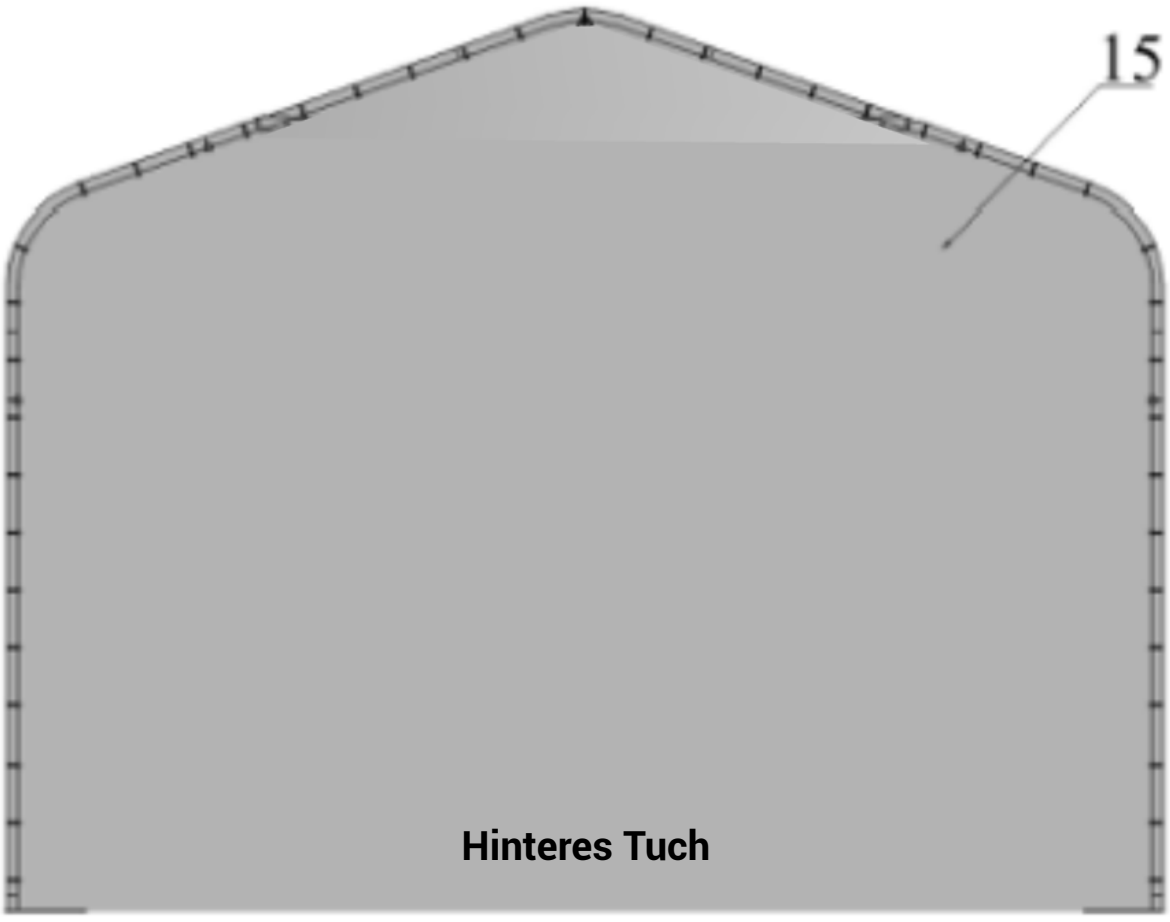

Hinteres Tuch

7.

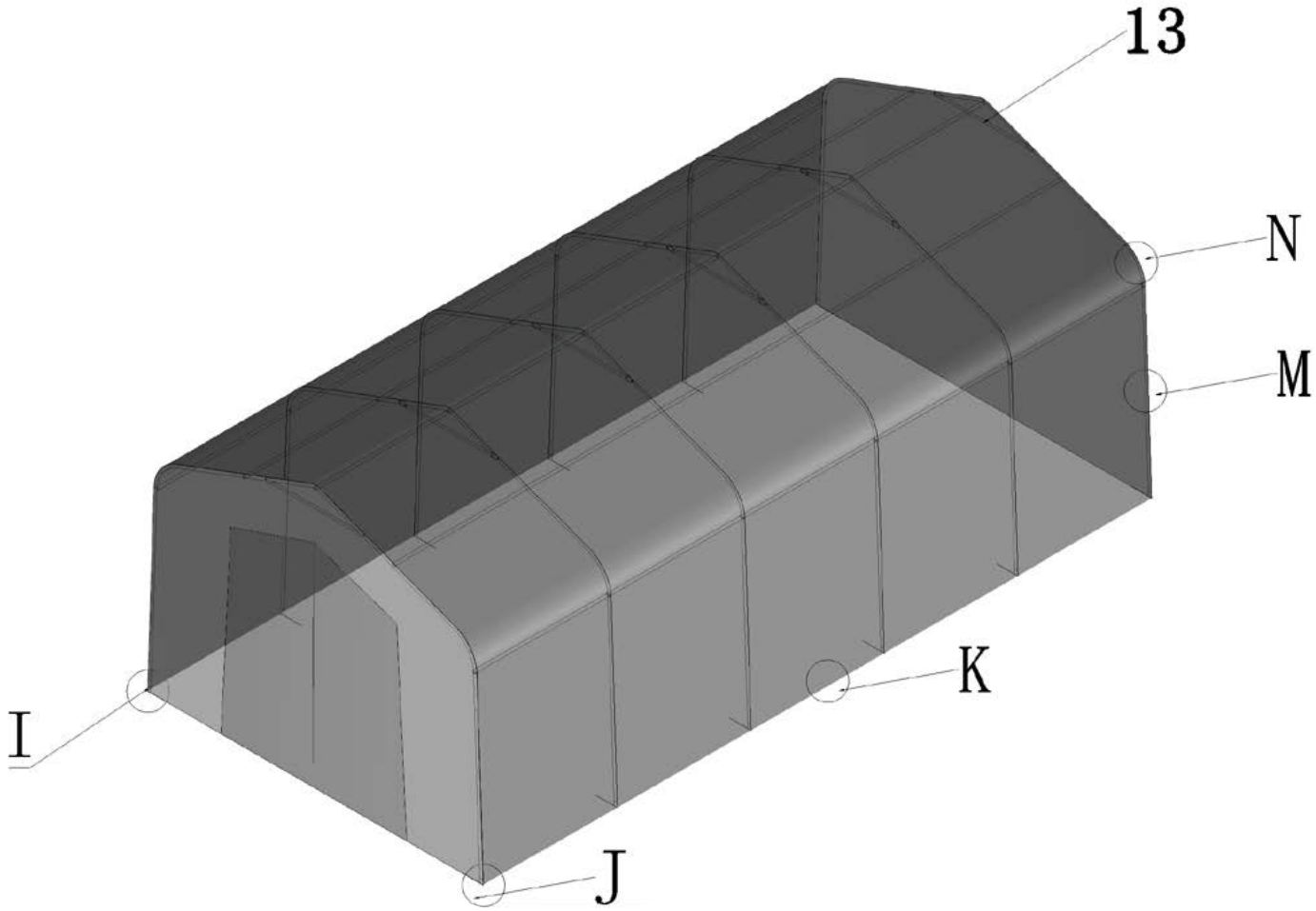

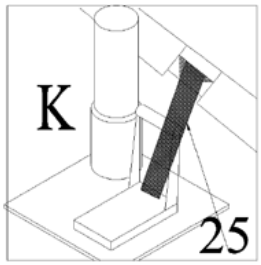

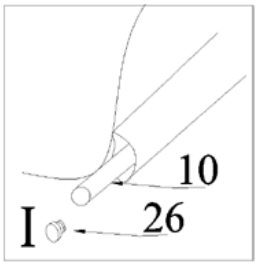

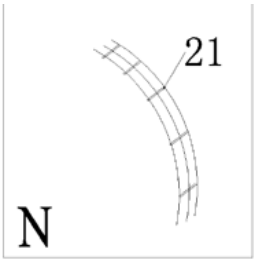

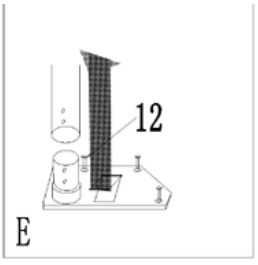

Festziehen des vorderen und hinteren Tuchs:

1. Führen Sie den Gurt in die Endschlaufe des Abdecktuches, dann in den Ratschenspanner und zum Schluss in den Ring an der senkrechten Strebe für den vorderen und hinteren Bogen (Nr. 3). Der Gurt wird über die Punkte a, b und c (Ring) geführt, dann erneut über b.

Anmerkung: Die Winde muss so weit wie möglich vom Ring entfernt sein, siehe Schritt 6.

2. Ziehen Sie den Gurt mit dem Ratschenspanner so an, dass das Dach gespannt wird.

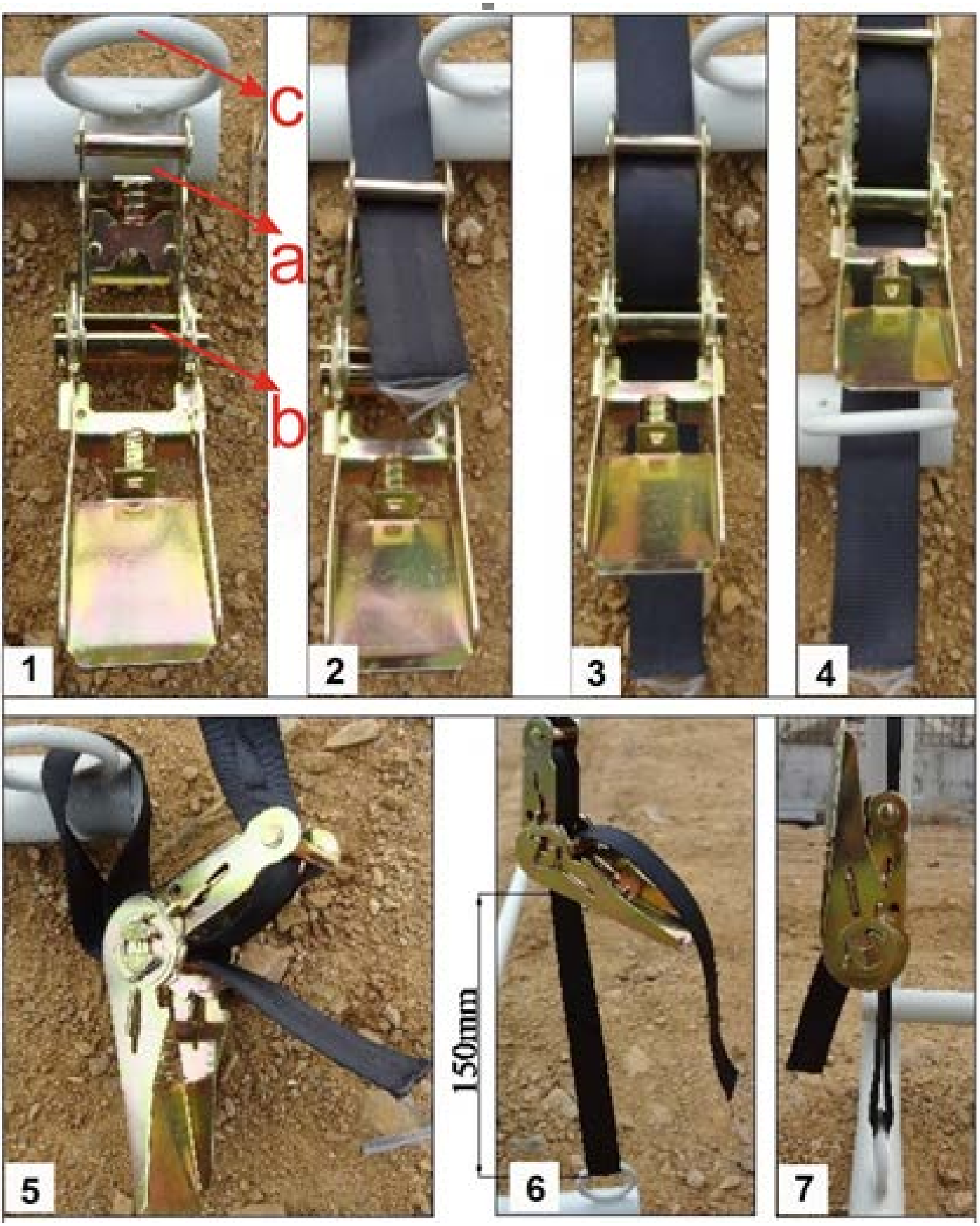

Produit importé par OOGARDEN France
FR-01500 AMBERIEU EN BUGEY

Produkt importiert durch OOGARDEN France
FR-01500 AMBERIEU EN BUGEY